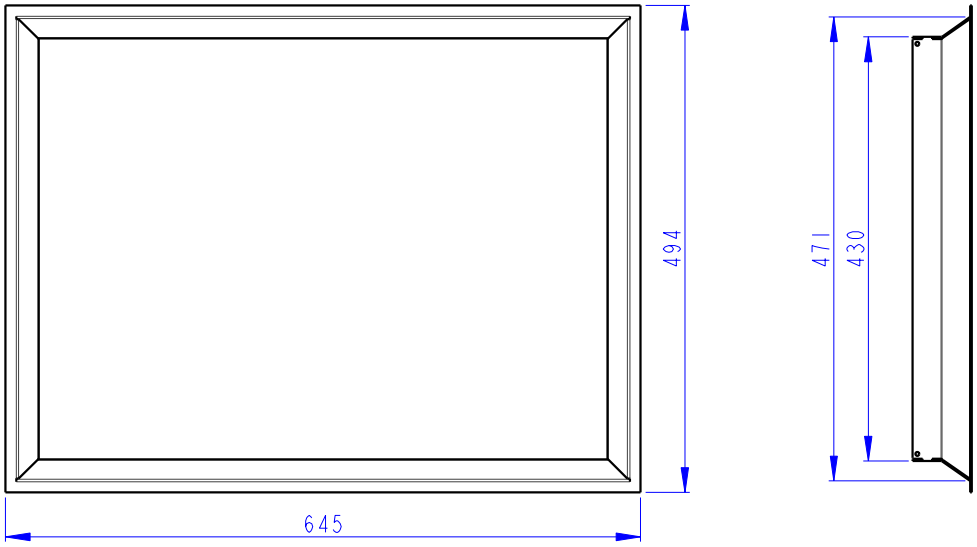
494
645
471
430

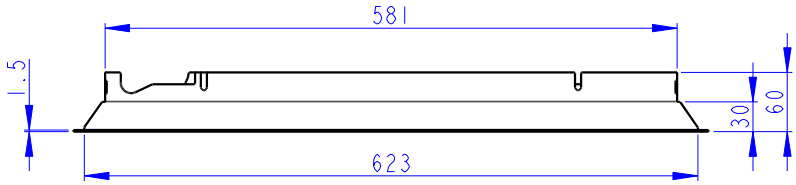
581
1.5
30
60
623

