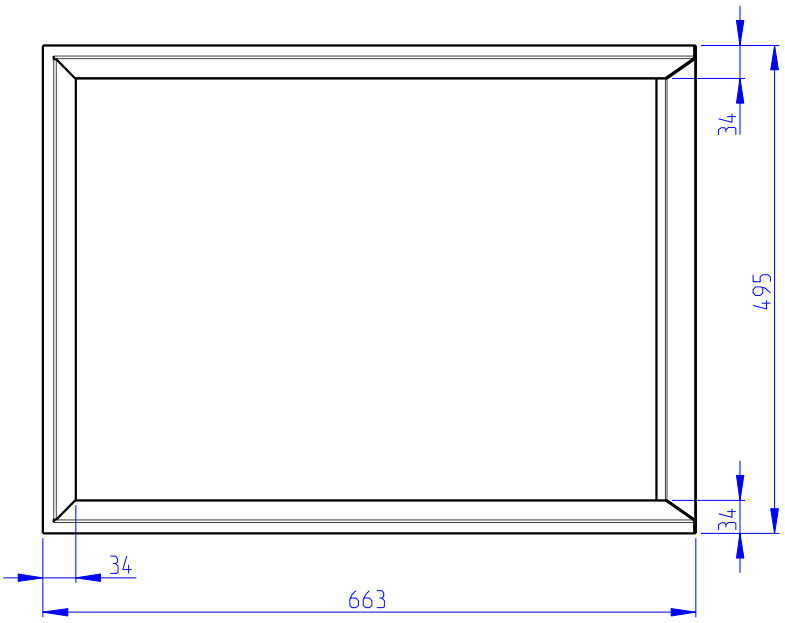
34
495
34
34
663

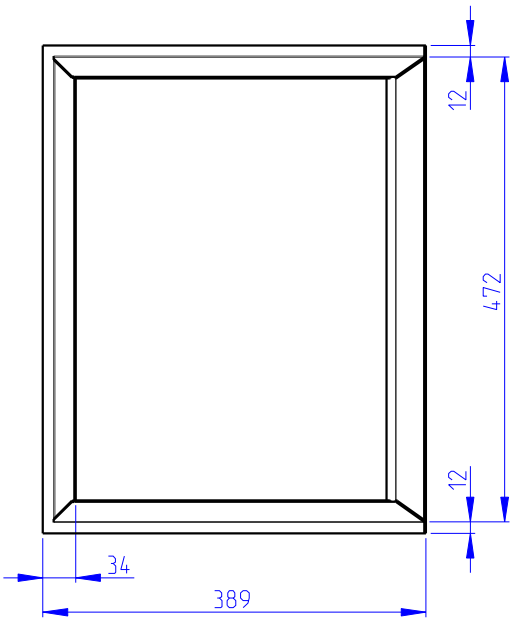
12
472
12
34
389

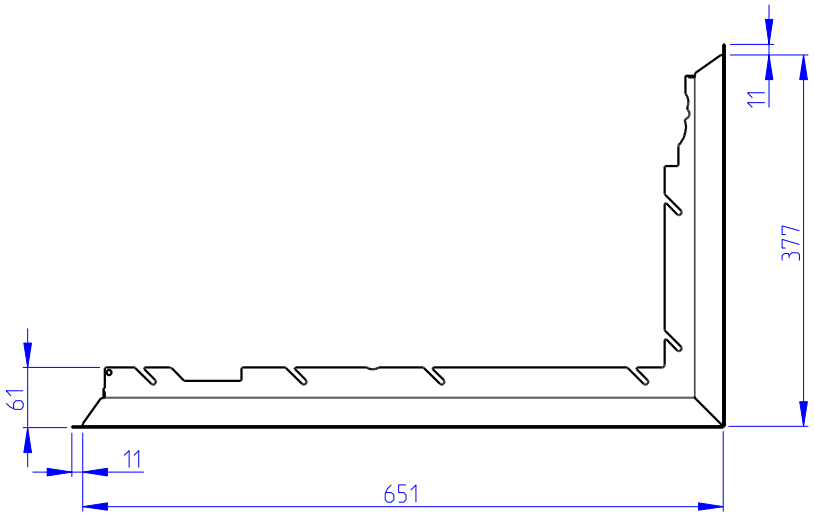
11
377
61
11
651

