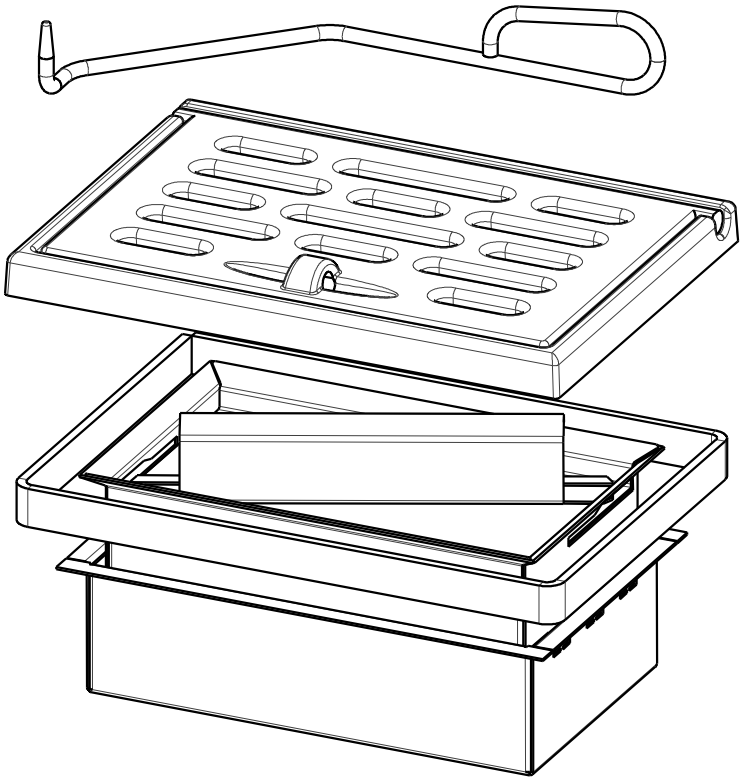

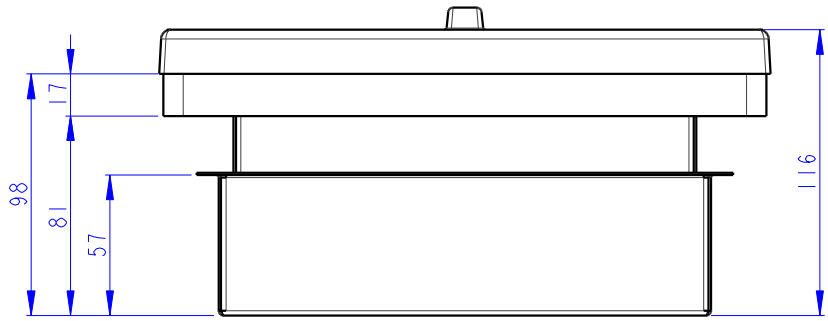
17
98
81
57
116

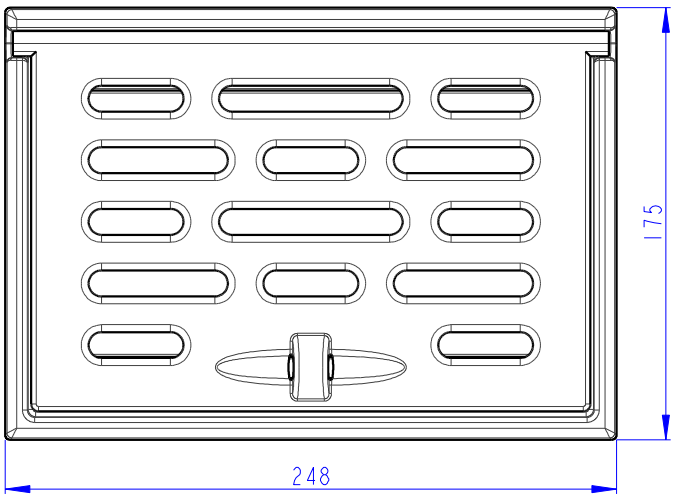
175
248