Romotop® DYNAMIC B 2g 66.50.13N

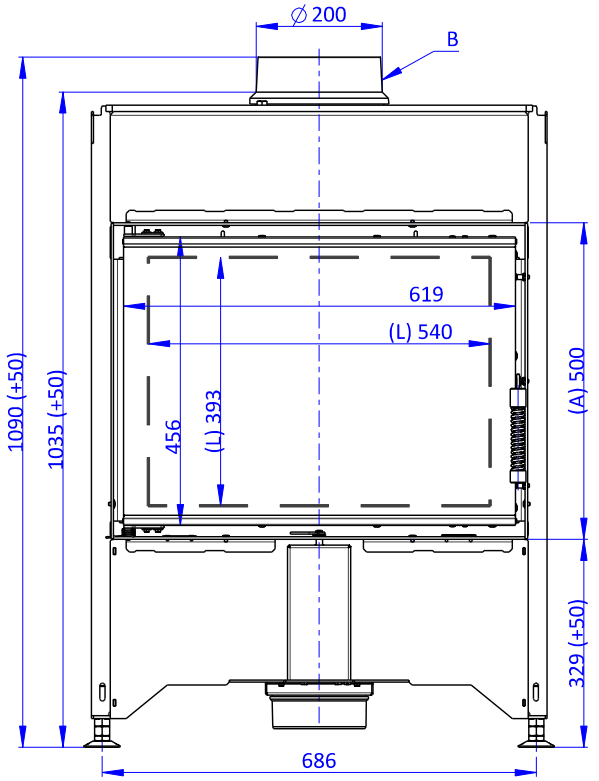

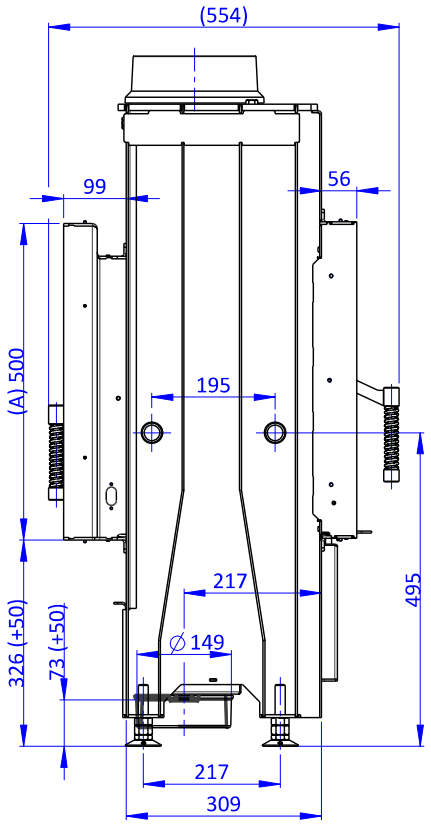

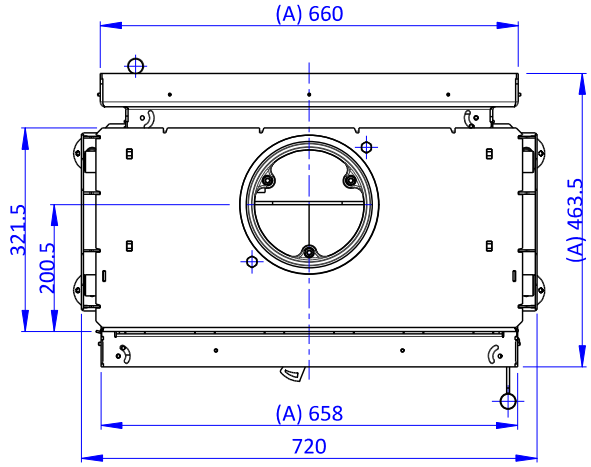

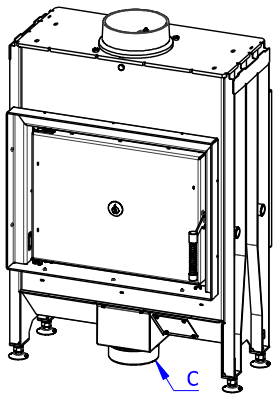

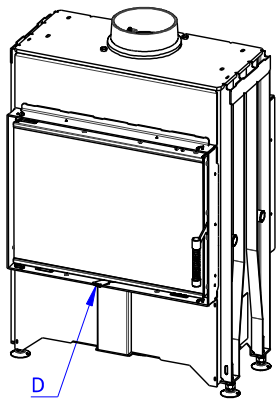

(A) Zastavbovy rozmer / Baumaße / In-built dimension
(B) Litinový odvod koure / Cast iron spigot / Der gusseiserne Rauchabgang
(C) Centralni privod vzduchu / Central air inlet / Zentralluftzufuhr
(D) Primarni a sekundarni vzduch / Primary and secondary air / Primärluft und Sekundärluft
(L) Volna plocha proskleni / Free glass area / Freie Glassichtfläche

DYNAMIC B 2g 66.50.13N + AKKUM KV 01B

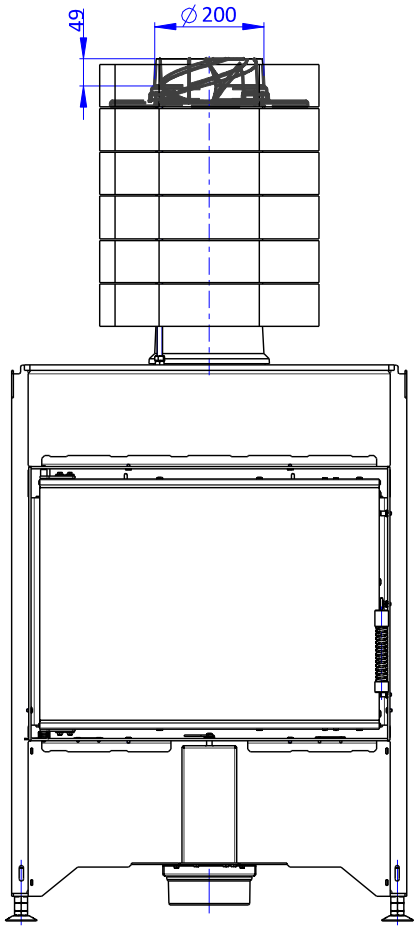

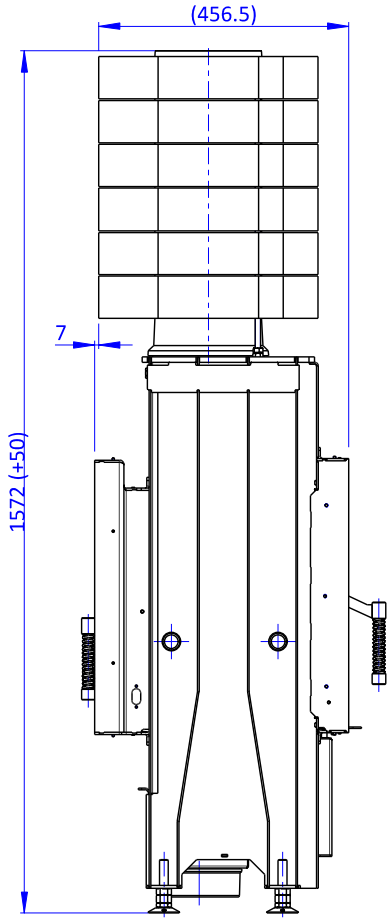

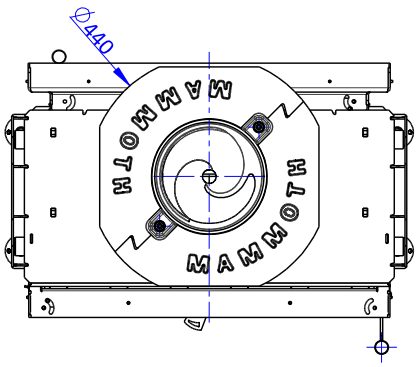

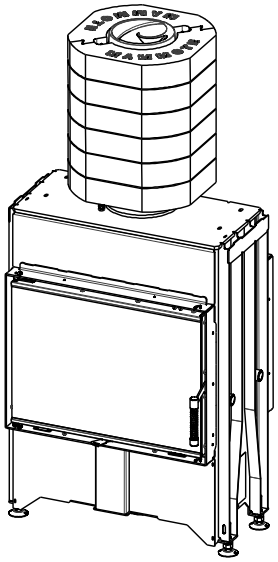

(A) Zastavbovy rozmer / Baumaße / In-built dimension
(B) Litinový odvod koure / Cast iron spigot / Der gusseiserne Rauchabgang
(C) Centralni privod vzduchu / Central air inlet / Zentralluftzufuhr
(D) Primarni a sekundarni vzduch / Primary and secondary air / Primärluft und Sekundärluft
(L) Volna plocha proskleni / Free glass area / Freie Glassichtfläche

DYNAMIC B 2g 66.50.13N + AKKUM KV 02

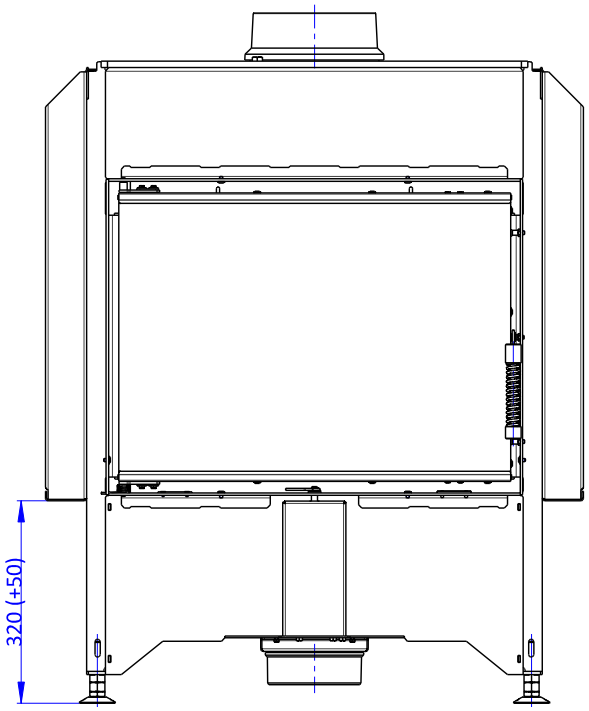

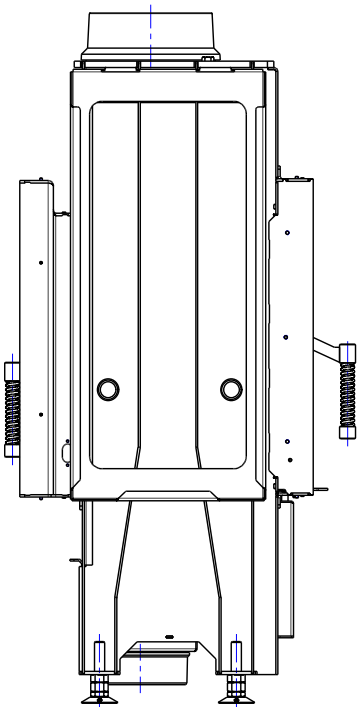

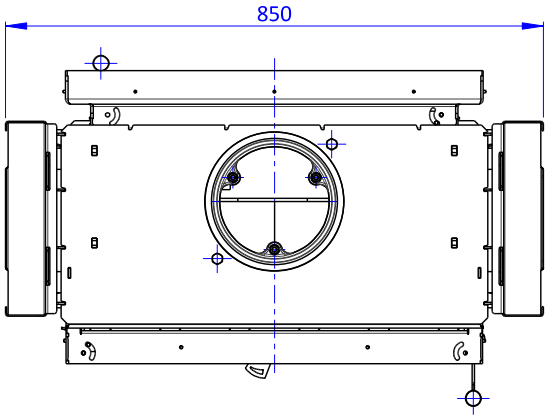

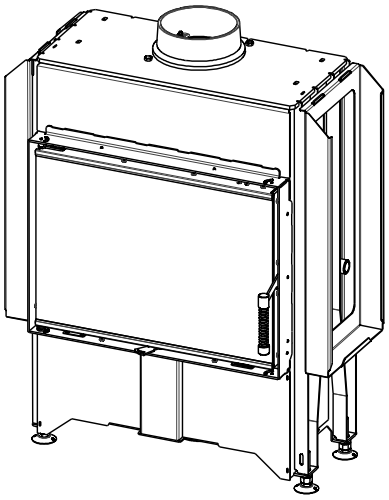

(A) Zastavbovy rozmer / Baumaße / In-built dimension
(B) Litinový odvod koure / Cast iron spigot / Der gusseiserne Rauchabgang
(C) Centralni privod vzduchu / Central air inlet / Zentralluftzufuhr
(D) Primarni a sekundarni vzduch / Primary and secondary air / Primärluft und Sekundärluft
(L) Volna plocha proskleni / Free glass area / Freie Glassichtfläche

DYNAMIC B 2g 66.50.13N + D2M RAM04N

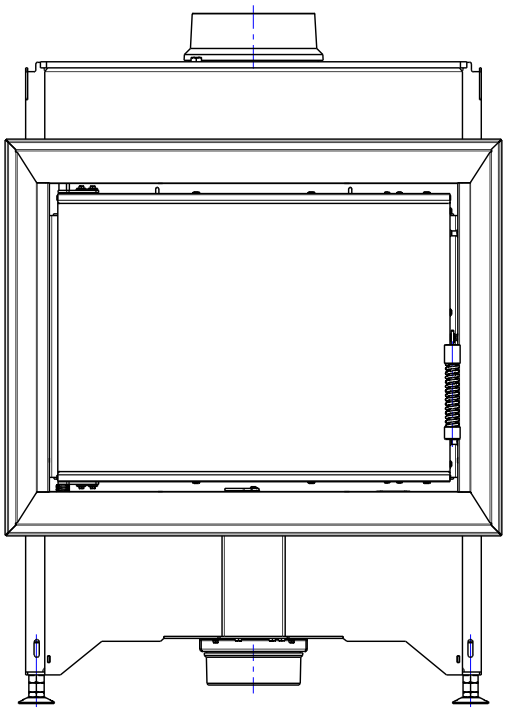

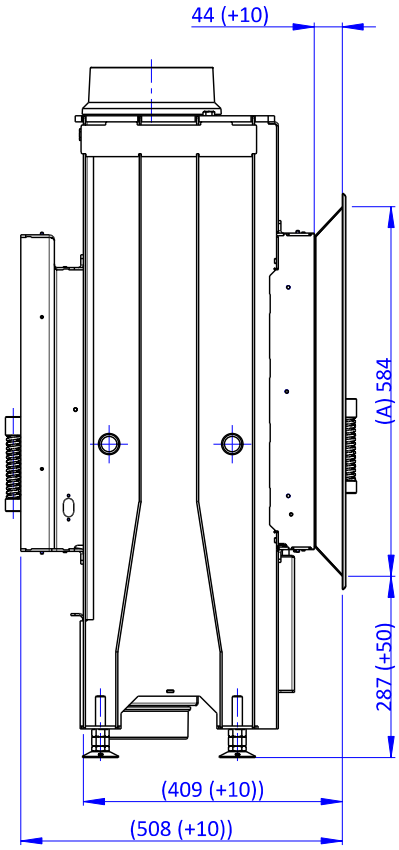

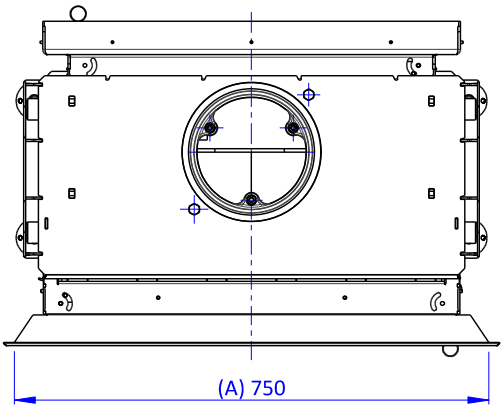

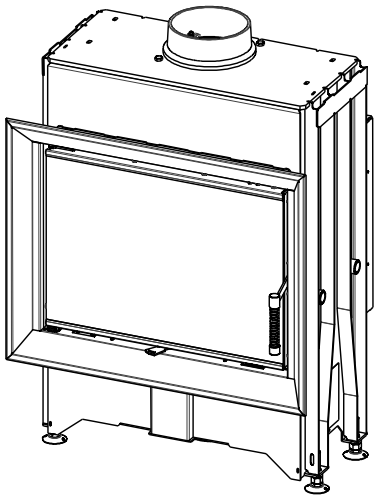

(A) Zastavbovy rozmer / Baumaße / In-built dimension
(B) Litinový odvod koure / Cast iron spigot / Der gusseiserne Rauchabgang
(C) Centralni privod vzduchu / Central air inlet / Zentralluftzufuhr
(D) Primarni a sekundarni vzduch / Primary and secondary air / Primärluft und Sekundärluft
(L) Volna plocha proskleni / Free glass area / Freie Glassichtfläche

DYNAMIC B 2g 66.50.13N + D2M RAM06N

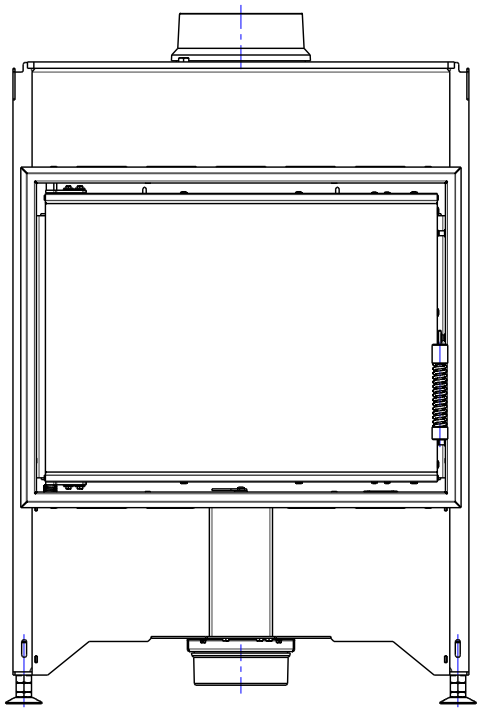

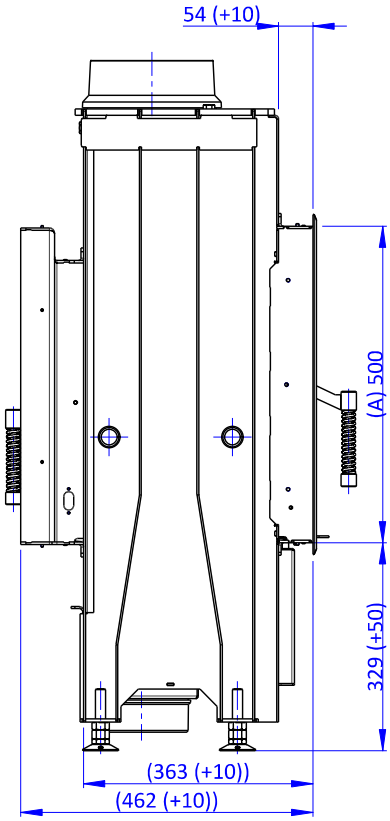

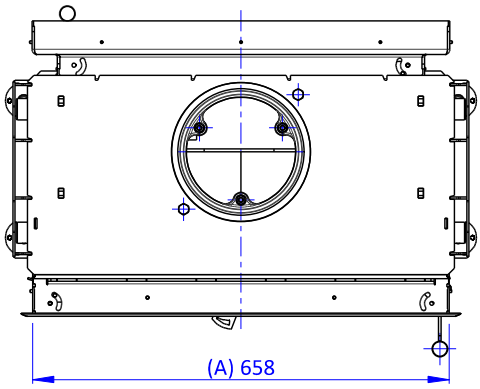

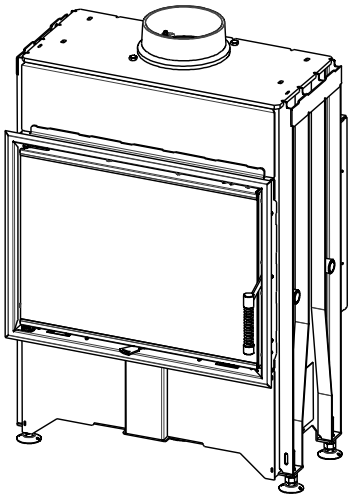

(A) Zastavbovy rozmer / Baumaße / In-built dimension
(B) Litinový odvod koure / Cast iron spigot / Der gusseiserne Rauchabgang
(C) Centralni privod vzduchu / Central air inlet / Zentralluftzufuhr
(D) Primarni a sekundarni vzduch / Primary and secondary air / Primärluft und Sekundärluft
(L) Volna plocha proskleni / Free glass area / Freie Glassichtfläche

DYNAMIC B 2g 66.50.13N + KV 025WBRAM01

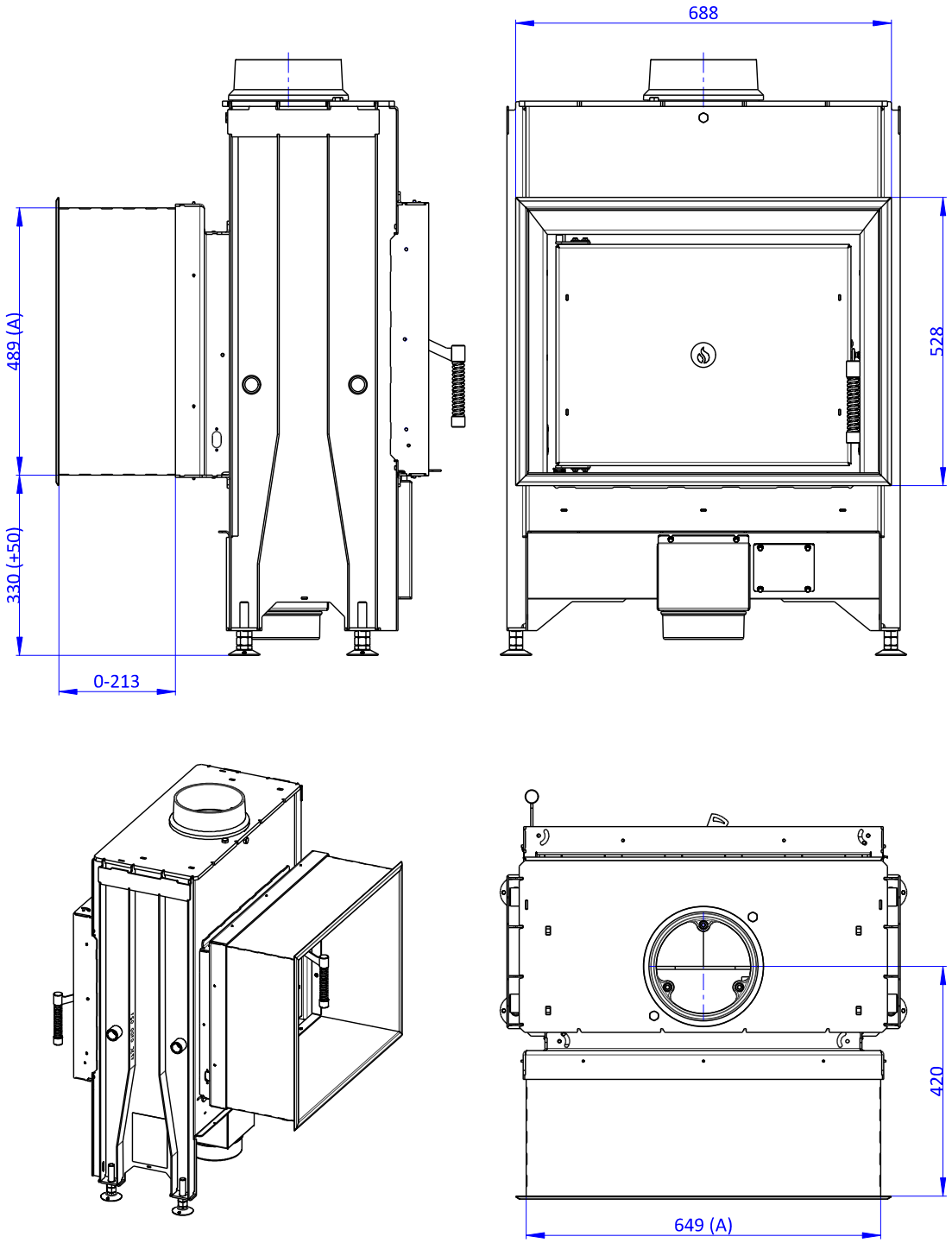

(A) Zastavbovy rozmer / Baumaße / In-built dimension
(B) Litinový odvod koure / Cast iron spigot / Der gusseiserne Rauchabgang
(C) Centralni privod vzduchu / Central air inlet / Zentralluftzufuhr
(D) Primarni a sekundarni vzduch / Primary and secondary air / Primärluft und Sekundärluft
(L) Volna plocha proskleni / Free glass area / Freie Glassichtfläche

Deklarované vlastnosti výrobku

Harmonizovaná norma ✓ EN 16510-1:2022 | EN 16510-2-2:2022 ✓ Ecodesign ✓ DIN+ ✓ BImSchV2 ✓ 15a B-VG 2015

Klasifikace výrobku		Type BE		
		Jmenovitý tepelný výkon (nom)	**Částečný tepelný výkon (part)**	
Energetická účinnost	η_{nom} | η_{part}	85	---	%
Sezónní účinnost při jmenovitém tepelném výkonu spotřebiče	ηs_{nom} | ηs_{part}	75	---	%
Index energetické účinnosti	EEI	113		
Energetický štítek		A+		
Palivo		Kusové dřevo (Palivové dřevo)		
Doporučená délka paliva		160-400		mm
Průměrná spotřeba paliva		1,37	---	kg/h
Povolená dávka paliva		1,9		kg/h
Interval dodávky paliva		1 hodina		
Základní vrstva paliva		0,13	---	kg
Kritérium pro ukončení zkušebního cyklu		4,0	---	Vol.-%
Množství spalovacího vzduchu		17,4		m^3/h
Jmenovitý tepelný výkon	P_{nom} | P_{part}	4,8	---	kW
Jmenovitý tepelný výkon teplovodního výměníku	P_{Wnom} | P_{Wpart}	---	---	kW
Maximální provozní tlak vody	p_W	---		bar
Hmotnostní průtok suchých spalin	$\Phi_{f,\,g\,nom}$ | $\Phi_{f,\,g\,part}$	6,1	---	g/s
Výstupní teplota spalin	T_{snom} | T_{spart}	248	---	°C
Provozní tah	p_{nom} | p_{part}	12	---	Pa
Teplotní třída komína		T400		
Připojení na společný komín		Ne		
Ukládání paliva do prostoru dřevníku Maximální oteplení dřeva ve dřevníku		Ne ---		 °C
Prach O_2 = 13 %	PM_{nom} | PM_{part}	40	---	mg/Nm^3
CO_2		9,64	---	%
Emise spalin (CO ve spalinách při O_2 = 13 %)	CO_{nom} | CO_{part}	0,0860 1250	--- ---	% mg/Nm^3
OGC O_2 = 13 %	OGC_{nom} | OGC_{part}	120	---	mg/Nm^3
NOx O_2 = 13 %	NO_{xnom} | NO_{xpart}	200	---	mg/Nm^3
Automatická regulace hoření		---	---	
Spotřeba elektrické energie v pohotovostním režimu	el_{SB}	---		kW
Spotřeba elektrické energie	el_{max} | el_{min}	---	---	kW
Přerušovaný provoz | Nepřetržitý provoz	INT | CON	INT		

Základní technické údaje

Rozměry (Výška | Šířka | Hloubka)	H | W | L	1091 | 720 | 464	mm
Rozměry spalovací komory (Výška | Šířka | Hloubka)	H | W | L	457 | 574 | 180	mm
Rozměry dveří topeniště (Výška | Šířka | Hloubka)	H | W | L	456 | 619 | ---	mm
Výška osy zadního (bočního) vývodu		---	mm
Objem teplovodního výměníku		---	l
Minimální průměr kouřovodu		150	mm
Průměr kouřového hrdla	d_{out}	180 / 200	mm
Průměr centrálního přívodu vzduchu		150	mm
Max. délka centrálního přívodu vzduchu		6000	mm
Hmotnost	m	175	kg

Vytápěcí schopnost (výhřevnost)
minimální velikost místnosti pro instalaci výrobku

Izolace domu – velmi dobrá (20 W/m³)	např. nový, zateplený dům / trvale obyvatelný	196	m³
Izolace domu – dobrá (22,5 W/m³)		174	m³
Izolace domu – střední (32 W/m³)		123	m³
Izolace domu – špatná (45 W/m³)		87	m³
Izolace domu – velmi špatná (50 W/m³)	např. starý, nezateplený dům / chata / chalupa	78	m³

Provoz s připojenou akumulační masou

Minimální aktivní sálavá plocha		3,5		m²
Průměrná teplota spalin před / za		375 | ---		°C
Maximální dávka paliva		3,5		kg
Výkon topeniště		11,0		kW
Interval přikládání	---	---	---	hod
Maximální dávka paliva (stanového intervalu)	---	---	3,5	kg
Průměrný hodinový výkon	---	---	---	kW

Krbová vložka je při dodržení kamnářských pravidel a předpisů vhodná pro použití v sálavých obestavbách bez konvekčních mřížek. Konstrukční / izolační desky pro sálavé obestavby bez konvekčních mřížek z nehořlavého materiálu o tepelné vodivosti (λ) ≤ 1,1 W·m⁻¹·K⁻¹.

Vzdálenost od hořlavých materiálů			**Poznámka**	
Zadní	d_R	0		mm
Čelní	d_P | d_{P1}	1000	550	mm
Čelní k podlaze	d_F | d_{F1}	350	350	mm
Boční	d_S | d_{S1}	450	---	mm
Boční – výklenek	d_{S2}	---		mm
Boční – umístění 45°	d_{S3}	---		mm
Boční záření	d_L | d_{L1}	500	---	mm
Od podlahy	d_B	50		mm
Od stropu	d_C	500		mm
Od zadní a boční hrany krbové vložky k vnitřní straně izolace	d_{S4}	90		mm

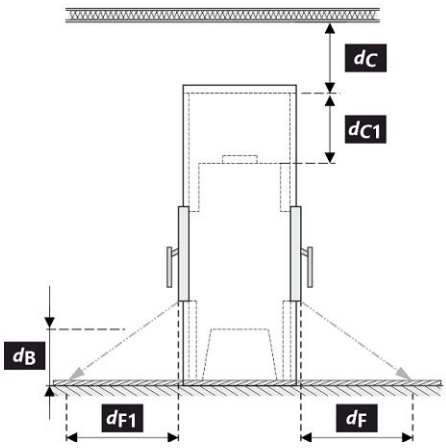

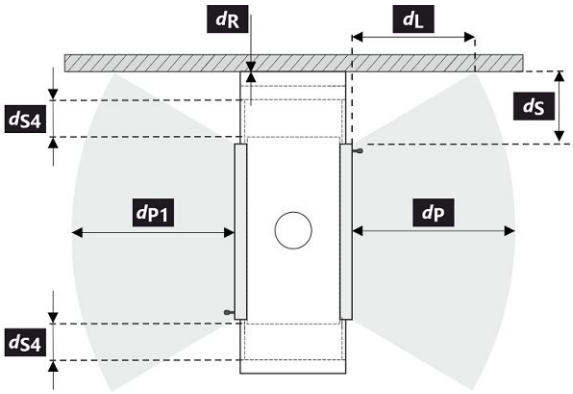

Při montáži a provozu výrobku musí být dodrženy všechny místní předpisy včetně předpisů, které se týkají národních a evropských norem.

Legenda	Poznámka	Popis	Materiál	Rozměr
1		Spotřebič	173D 0000 002	
2		Odvod spalin	kov	DN 150
3		Izolace přípojky pro odvod spalin		
4		Minerální izolace		
5		Konvekční vzduchový prostor kolem spotřebiče		
6		Ochranná izolace stěn	SILCA 250	2x40 mm
6A		Ochranná izolace stropu	SILCA 250	80 mm
7		Ochranná stěna	dutá cihla pálená	100 mm
8		Hořlavá stěna		
9		Betonová deska		
10		Hořlavá podlaha		
11		Dekorativní / ozdobný nosník		
12		Nosník s větrací vzduchovou mezerou		
13		Vstup konvekčního vzduchu		450 cm^2
14		Výstup konvekčního vzduchu		650 cm^2
15		Obložení	SILCA 250	40 mm
16		Nosný rám		
17		Hořlavý strop		
18		Ochranná izolační deska hořlavé podlahy	SILCA 250	40 mm
19		Regulace spalovacího vzduchu		
20		Plechový kryt v případě použití minerální vaty		
21		V případě potřeby ochranná deska podlahy pod spotřebičem		
d_C		Od horní hrany výdechového otvoru k hořlavému stropu		500 mm
d_{C1}		– Od horní hrany krbové vložky po spodní stranu izolace stropu – V případě instalovaného výměníku – od horní hrany výměníku po spodní stranu izolace stropu		300 mm --- mm
d_{S4}		Od zadní a boční hrany krbové vložky k vnitřní straně izolace		90 mm
d_{S5}		Od čelní hrany krbové vložky k vnitřní straně izolace		10 mm
d_B		Od dna krbové vložky k nehořlavé podlaze		50 mm

Upozornění: Protipožární / izolační desky SILCA® 250SB lze nahradit adekvátním nehořlavým materiálem o tepelné vodivosti (λ) ≤ 1,1 $W \cdot m^{-1} \cdot K^{-1}$.

Ochranná stěna – dutá cihla pálená (tloušťka 100 mm) lze nahradit adekvátním nehořlavým materiálem o tepelné vodivosti (λ) ≤ 0,36 $W \cdot m^{-1} \cdot K^{-1}$.

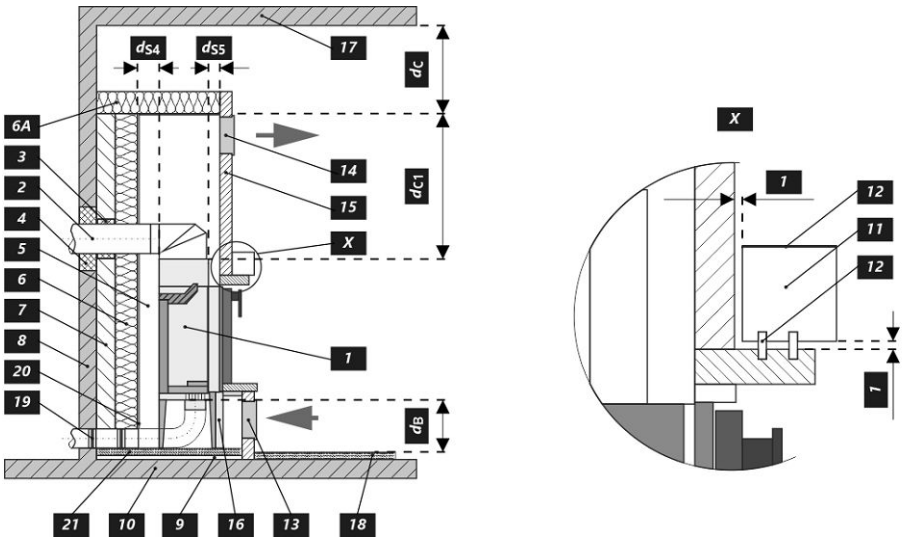

Deklarované vlastnosti výrobku

Harmonizovaná norma		✓ EN 16510-1:2022 | EN 16510-2-2:2022 ✓ Ecodesign ✓ DIN+ ✓ BImSchV2 ✓ 15a B-VG 2015		
Klasifikácia výrobku		Type BE		
		Menovitý tepelný výkon (nom)	**Čiastočný tepelný výkon (part)**	
Energetická účinnosť	η_{nom} | η_{part}	85	---	%
Sezónna účinnosť pri menovitom tepelnom výkone spotrebiča	ηs_{nom} | ηs_{part}	75	---	%
Index energetickej účinnosti	EEI	113		
Energetický štítok		A+		
Palivo		Kusové drevo (Palivové drevo)		
Dĺžka paliva		160-400		mm
Priemerná spotreba paliva		1,37	---	kg/h
Povolená dávka paliva		1,9		kg/h
Interval dodávky paliva		1 hodina		
Základná vrstva paliva		0,13	---	kg
Kritérium pre koniec testovacieho cyklu		4,0	---	Vol.-%
Množstvo spaľovacieho vzduchu		17,4		m^3/h
Menovitý tepelný výkon	P_{nom} | P_{part}	4,8	---	kW
Menovitý tepelný výkon teplovodného výmenníka	P_{Wnom} | P_{Wpart}	---	---	kW
Maximálny prevádzkový tlak vody	p_W	---		bar
Hmotnostný prietok suchých spalín	$\Phi_{f,\,g\,nom}$ | $\Phi_{f,\,g\,part}$	6,1	---	g/s
Výstupná teplota spalín	T_{snom} | T_{spart}	248	---	°C
Prevádzkový ťah	p_{nom} | p_{part}	12	---	Pa
Teplotná trieda komína		T400		
Pripojenie na spoločný komín		Nie		
Skladovanie paliva v priestore kachlí na drevo Maximálne zohrievanie dreva v kachliach na drevo		Nie ---		 °C
Prach O_2 = 13 %	PM_{nom} | PM_{part}	40	---	mg/Nm^3
CO_2		9,64	---	%
Emisie spalín (CO v spalinách pri O_2 = 13 %)	CO_{nom} | CO_{part}	0,0860 1250	--- ---	% mg/Nm^3
OGC O_2 = 13 %	OGC_{nom} | OGC_{part}	120	---	mg/Nm^3
NOx O_2 = 13 %	NO_{xnom} | NO_{xpart}	200	---	mg/Nm^3
Automatická regulácia spaľovania		---	---	
Spotreba elektrickej energie v pohotovostnom režime	el_{SB}	---		kW
Spotreba elektrickej energie	el_{max} | el_{min}	---	---	kW
Prerušovaná prevádzka | Nepretržitá prevádzka	INT | CON	INT		

Základné technické údaje

Rozmery (Výška | Šírka | Hĺbka)	H | W | L	1091 | 720 | 464	mm
Rozmery spaľovacej komory (Výška | Šírka | Hĺbka)	H | W | L	457 | 574 | 180	mm
Rozmery dvierok ohniska (Výška | Šírka | Hĺbka)	H | W | L	456 | 619 | ---	mm
Výška osi zadného (bočného) vývodu		---	mm
Objem teplovodného výmenníka		---	l
Minimálny priemer dymovodu		150	mm
Priemer dymového hrdla	d_{out}	180 / 200	mm
Priemer centrálneho prívodu vzduchu		150	mm
Max. dĺžka (potrubie) centrálneho prívodu vzduchu		6000	mm
Hmotnosť	m	175	kg

Vykurovacia schopnosť (výhrevnosť)
minimálna veľkosť miestnosti pre inštaláciu výrobku

Izolácia domu – veľmi dobrá (20 W/m³)	napr. nový, zateplený dom / trvalo obývateľný	196	m³
Izolácia domu – dobrá (22,5 W/m³)		174	m³
Izolácia domu – stredná (32 W/m³)		123	m³
Izolácia domu – zlá (45 W/m³)		87	m³
Izolácia domu – veľmi zlá (50 W/m³)	napr. starý, nezateplený dom / chata / chalupa	78	m³

Prevádzka s pripojenou akumulačnou masou

Minimálna aktívna sálavá plocha		3,5		m²
Priemerná teplota spalín pred / za		375 | ---		°C
Maximálna dávka paliva		3,5		kg
Výkonnosť ohniska		11,0		kW
Interval prikladania	---	---	---	hod
Maximálna dávka paliva (zadaného intervalu)	---	---	3,5	kg
Priemerný hodinový výkon	---	---	---	kW

Krbová vložka je vhodná na použitie v sálavých inštaláciách bez konvekčných mriežok, ak sú dodržané pravidlá a predpisy pre kachle. Konštrukčne / izolačné dosky pre sálavé obstavby bez konvekčných mriežok z nehorľavého materiálu s tepelnou vodivosťou (λ) ≤ 1,1 $W \cdot m^{-1} \cdot K^{-1}$.

Vzdialenosť od horľavých materiálov			**Poznámka**	
Zadná	d_R	0		mm
Čelná	d_P | d_{P1}	1000	550	mm
Čelná k podlahe	d_F | d_{F1}	350	350	mm
Bočná	d_S | d_{S1}	450	---	mm
Bočná – výklenok	d_{S2}	---		mm
Bočná – umiestnenia 45°	d_{S3}	---		mm
Bočné žiarenie	d_L | d_{L1}	500	---	mm
Od podlahy	d_B	50		mm
Od stropu	d_C	500		mm
Od zadnej a bočnej hrany krbovej vložky k vnútornej strane izolácie	d_{S4}	90		mm

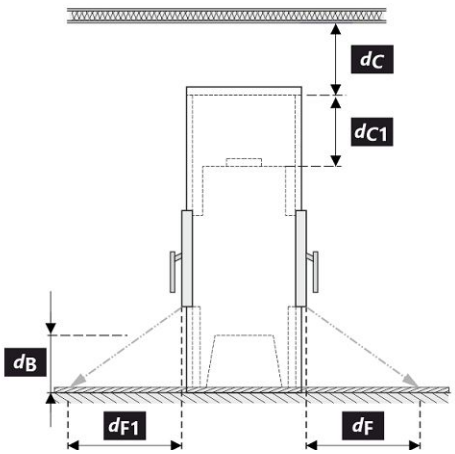

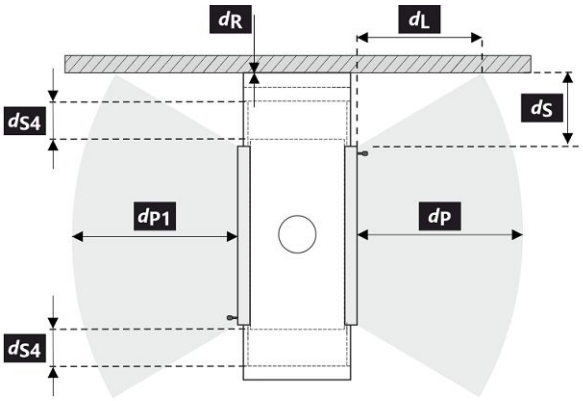

Pri montáži a prevádzke výrobku musia byť dodržané všetky miestne predpisy vrátane predpisov, ktoré sa týkajú národných a európskych noriem.

Legenda	Poznámka	Popis	Materiál	Rozmer
1		Spotrebič	173D 0000 002	
2		Odvod spalín	kov	DN 150
3		Izolácia prípojky na odvod spalín		
4		Minerálna izolácia		
5		Konvekčný vzduchový priestor okolo spotrebiča		
6		Ochranná izolácia stien	SILCA 250	2x40 mm
6A		Ochranná izolácia stropu	SILCA 250	80 mm
7		Ochranná stena	dutá tehla pálená	100 mm
8		Hořlavá stěna		
9		Betonová deska		
10		Horľavá stena		
11		Dekoratívne / ozdobný nosník		
12		Nosník s vetracou vzduchovou medzerou		
13		Vstup konvekčného vzduchu		450 cm^2
14		Výstup konvekčného vzduchu		650 cm^2
15		Obloženie	SILCA 250	40 mm
16		Nosný rám		
17		Horľavý strop		
18		Ochranná izolačná doska horľavej podlahy	SILCA 250	40 mm
19		Regulácia spaľovacieho vzduchu		
20		Plechový kryt v prípade použitia minerálnej vaty		
21		V prípade potreby ochranná doska podlahy pod spotrebičom		
d_C		Od hornej hrany výdychového otvoru k horľavému stropu		500 mm
d_{C1}		– Od hornej hrany krbovej vložky po spodnú stranu izolácie stropu – V prípade inštalovaného výmenníka – od hornej hrany výmenníka po spodnú stranu izolácie stropu		300 mm --- mm
d_{S4}		Od zadnej a bočnej hrany krbovej vložky k vnútornej strane izolácie		90 mm
d_{S5}		Od čelnej hrany krbovej vložky k vnútornej strane izolácie		10 mm
d_B		Od dna krbovej vložky k nehorľavej podlahe		50 mm

Upozornenie: Protipožiarne / izolačné dosky SILCA® 250SB je možné nahradiť adekvátnym nehorľavým materiálom s tepelnou vodivosťou (λ) ≤ 1,1 $W \cdot m^{-1} \cdot K^{-1}$.

Ochranná stena – dutá tehla pálená (hrúbka 100 mm) je možné nahradiť adekvátnym nehorľavým materiálom s tepelnou vodivosťou (λ) ≤ 0,36 $W \cdot m^{-1} \cdot K^{-1}$.

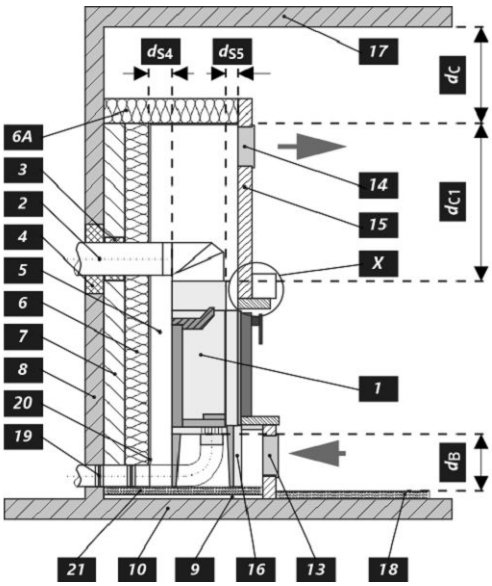

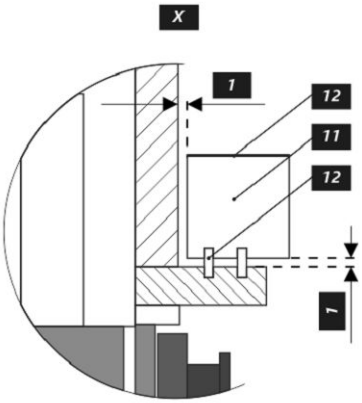

Deklarowane właściwości produktu

Powiązana specyfikacja techniczna		✓ EN 16510-1:2022 | EN 16510-2-2:2022 ✓ Ecodesign ✓ DIN+ ✓ BImSchV2 ✓ 15a B-VG 2015		
Klasyfikacja produktu		Type BE		
		Nominalna moc cieplna (nom)	**Częściowa moc cieplna (part)**	
Efektywność energetyczna	η_{nom} | η_{part}	85	---	%
Sezonowa efektywność energetyczna ogrzewania pomieszczeń	ηs_{nom} | ηs_{part}	75	---	%
Współczynnik efektywności energetycznej	EEI	113		
Etykieta energetyczna		A+		
Opał		Kawałek drewna		
Długość polan		160-400		mm
Nominalna dawka opału		1,37	---	kg/h
Dopuszczalna dawka opału		1,9		kg/h
Interwał dokładania		1 godzina		
Warstwa podstawowa paliwa		0,13	---	kg
Kryterium zakończenia cyklu testowego		4,0	---	Vol.-%
Ilość powietrza do spalania		17,4		m^3/h
Nominalna moc cieplna	P_{nom} | P_{part}	4,8	---	kW
Nominalna moc cieplna wymiennika ciepła	P_{Wnom} | P_{Wpart}	---	---	kW
Maksymalne ciśnienie robocze wody	p_W	---		bar
Masa cząstek stałych w spalinach	$\Phi_{f,\,g\,nom}$ | $\Phi_{f,\,g\,part}$	6,1	---	g/s
Temperatura wyjściowa spalin	T_{snom} | T_{spart}	248	---	°C
Ciąg komin	p_{nom} | p_{part}	12	---	Pa
Klasa temperaturowa komina		T400		
Podłączenie do wspólnego komina		Nie		
Przechowywanie paliwa w obszarze schowka na drewno Maksymalne nagrzewanie drewna w schowku na drewno		Nie ---		 °C
Pył O_2 = 13 %	PM_{nom} | PM_{part}	40	---	mg/Nm^3
CO_2		9,64	---	%
Emisja spalin (CO w gazach spalinowych przy O_2 = 13 %)	CO_{nom} | CO_{part}	0,0860 1250	--- ---	% mg/Nm^3
OGC O_2 = 13 %	OGC_{nom} | OGC_{part}	120	---	mg/Nm^3
NOx O_2 = 13 %	NO_{xnom} | NO_{xpart}	200	---	mg/Nm^3
Automatyczna regulacja spalania		---	---	
Zużycie energii elektrycznej w trybie czuwania	el_{SB}	---		kW
Zużycie energii elektrycznej	el_{max} | el_{min}	---	---	kW
Praca przerywana | Praca ciągła	INT | CON	INT		

Podstawowe dane techniczne

Wymiary podstawowe (Wysokość | Szerokość | Głębokość)	H | W | L	1091 | 720 | 464	mm
Wymiary komory spalania (Wys. | Szer. | Głęb.)	H | W | L	457 | 574 | 180	mm
Wymiary drzwiczek paleniska (Wys. | Szer. | Głęb.)	H | W | L	456 | 619 | ---	mm
Wysokość osi tylnego (bocznego) wylotu spalin		---	mm
Pojemność płaszcza wodnego		---	l
Minimalna średnica komina		150	mm
Średnica wylotu spalin	d_{out}	180 / 200	mm
Średnica CDP – centralnego doprowadzenia powietrza		150	mm
Maks. długość (rura) centralnego dopływu powietrza		6000	mm
Waga	m	175	kg

Moc grzewcza (wartość opałowa)
minimalna wielkość pomieszczenia do zainstalowania produktu

Izolacja domu – bardzo dobry (20 W/m³)	np. nowy, ocieplony dom / stałego mieszkalny	196	m³
Izolacja domu – dobra (22,5 W/m³)		174	m³
Izolacja domu – średni (32 W/m³)		123	m³
Izolacja domu – zły (45 W/m³)		87	m³
Izolacja domu – bardzo źle (50 W/m³)	np. stary, nieocieplony dom / domek / domek letniskowy	78	m³

Obsługa z podłączoną masą akumulacyjną

Minimalna aktywna powierzchnia grzewcza		3,5		m²
Średnia temperatura spalin przed / za		375 | ---		°C
Maksymalna dawka opału		3,5		kg
Moc paleniska		11,0		kW
Interwał podawania paliwa	---	---	---	hod
Maksymalna dawka opału (ustawiony interwał)	---	---	3,5	kg
Średnia moc godzinowa	---	---	---	kW

Wkład kominkowy jest odpowiedni do zastosowań w zabudowy piecowe, przy dotrzymaniu zasad i profesjonalnej wiedzy zduńskiej, bez konieczności stosowania kratek konwekcyjnych. Konstrukcyjne / płyty izolacyjne do obudów promiennikowych bez siatek konwekcyjnych wykonane z materiału niepalnego o przewodności cieplnej (λ) ≤ 1,1 $W \cdot m^{-1} \cdot K^{-1}$.

Odległość od materiałów palnych	**Wskazówki**			
Tylna	d_R	0		mm
Czołowa	d_P | d_{P1}	1000	550	mm
Czołowa do podłogi	d_F | d_{F1}	350	350	mm
Boczne	d_S | d_{S1}	450	---	mm
Boczne – nisza	d_{S2}	---		mm
Boczne – lokalizacja 45°	d_{S3}	---		mm
Promieniowanie boczne	d_L | d_{L1}	500	---	mm
Od podłogi	d_B	50		mm
Z sufitu	d_C	500		mm
Od tylnej i bocznej krawędzi wkładu kominkowego do wewnętrznej strony izolacji	d_{S4}	90		mm

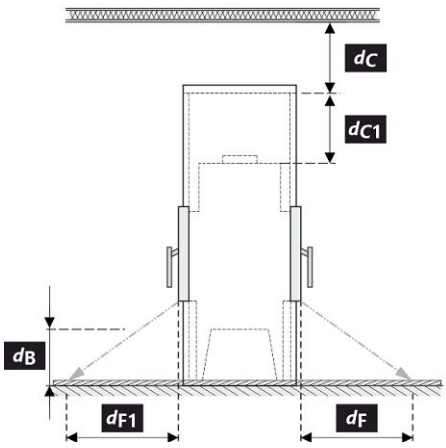

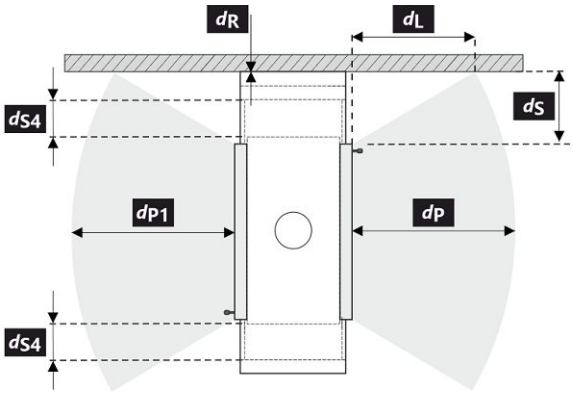

Podczas instalacji i eksploatacji produktu należy przestrzegać wszystkich lokalnych przepisów, w tym dotyczących norm krajowych i europejskich.

Legenda	Wskazówki	Opis	Materiał	Wymiar
1		Urządzenie	173D 0000 002	
2		Odprowadzanie spalin	metal	DN 150
3		Izolacja przyłącza wylotu spalin		
4		Izolacja mineralna		
5		Przestrzeń powietrza konwekcyjnego wokół urządzenia		
6		Ochronna izolacja ścian	SILCA 250	2x40 mm
6A		Ochronna izolacja sufitu	SILCA 250	80 mm
7		Mur ochronny	cegła wypalana pusta	100 mm
8		Ściana łatwopalna		
9		Płyta betonowa		
10		Podłoga łatwopalna		
11		Belka dekoracyjna / ozdobna		
12		Belka z wentylacyjną szczeliną powietrzną		
13		Wlot powietrza konwekcyjnego		450 cm^2
14		Wylot powietrza konwekcyjnego		650 cm^2
15		Podkład	SILCA 250	40 mm
16		Rama nośna		
17		Strop łatwopalny		
18		Ochronna płyta izolacyjna podłogi palnej	SILCA 250	40 mm
19		Regulacja powietrza do spalania		
20		Osłona z blachy przy zastosowaniu wełny mineralnej		
21		W razie potrzeby pod urządzeniem podłożyć ochronną płytę podłogową		
d_C		Od górnej krawędzi otworu wywiewnego do palnego stropu		500 mm
d_{C1}		– Od górnej krawędzi wkładu kominkowego do spodniej strony izolacji stropu – W przypadku zamontowanego wymiennika – od górnej krawędzi wymiennika do spodniej strony izolacji stropu		300 mm --- mm
d_{S4}		Od tylnej i bocznej krawędzi wkładu kominkowego do wewnętrznej strony izolacji		90 mm
d_{S5}		Od przedniej krawędzi wkładu kominkowego do wewnętrznej strony izolacji		10 mm
d_B		Od spodu wkładu kominkowego do niepalnej podłogi		50 mm

Uwaga: Ognioodporne / płyty izolacyjne SILCA® 250SB można zastąpić odpowiednim materiałem niepalnym o przewodności cieplnej (λ) ≤ 1,1 $W \cdot m^{-1} \cdot K^{-1}$.

Mur ochronny – cegła wypalana pusta (grubość 100 mm) można zastąpić odpowiednim materiałem niepalnym o przewodności cieplnej (λ) ≤ 0,36 $W \cdot m^{-1} \cdot K^{-1}$.

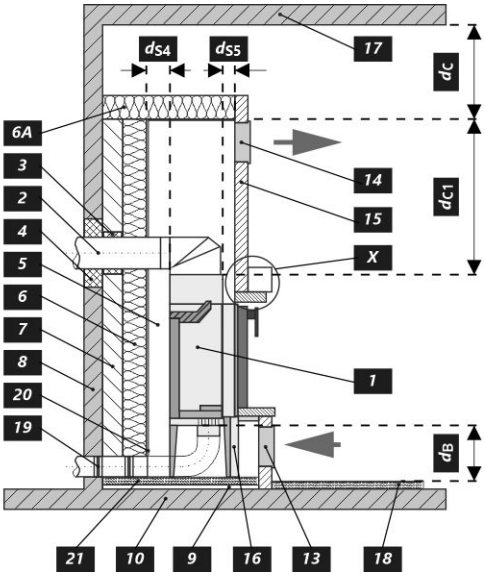

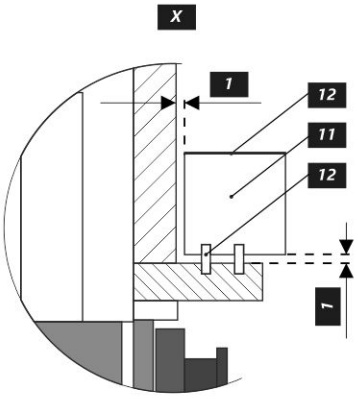

A termék deklarált jellemzői

Harmonizált műszaki előírások ✓ EN 16510-1:2022 | EN 16510-2-2:2022 ✓ Ecodesign ✓ DIN+ ✓ BImSchV2 ✓ 15a B-VG 2015

Termékosztályozás		Type BE		
		Névleges hőteljesítmény (nom)	**Részlegesen hőteljesítmény (part)**	
Energetikai hatásfok	η_{nom} | η_{part}	85	---	%
Szezonális helyiségfűtési hatásfok	ηs_{nom} | ηs_{part}	75	---	%
Energiahatékonysági mutató	EEI	113		
Energia címke		A+		
Üzemanyag		Darabos fa		
Üzemanyag hossza		160-400		mm
Átlagos üzemanyag – fogyasztás		1,37	---	kg/h
Megengedett üzemanyag mennyiség		1,9		kg/h
Üzemanyag – ellátási intervallum		1 óra		
Az üzemanyag alaprétege		0,13	---	kg
Tesztciklus befejezési kritérium		4,0	---	Vol.-%
Az égési levegő mennyisége		17,4		m^3/h
Névleges hőteljesítmény	P_{nom} | P_{part}	4,8	---	kW
A hőcserélő névleges hőteljesítménye	P_{Wnom} | P_{Wpart}	---	---	kW
Maximális üzemi víznyomás	p_W	---		bar
Száraz füstgáz tömegáram	$\Phi_{f,\,g\,nom}$ | $\Phi_{f,\,g\,part}$	6,1	---	g/s
Füstgáz kimeneti hőmérséklet	T_{snom} | T_{spart}	248	---	°C
Huzatigény	p_{nom} | p_{part}	12	---	Pa
A kémény hőmérsékleti osztálya		T400		
Csatlakozás a közös kéményhez		Nem		
Tüzelőanyag tárolása a fatüzelésű kályhák területén A fa maximális felmelegedése a kályhában		Nem ---		 °C
Por O_2 = 13 %	PM_{nom} | PM_{part}	40	---	mg/Nm^3
CO_2		9,64	---	%
Égéstermék-kibocsátás (CO a füstgázban O_2 = 13 %)	CO_{nom} | CO_{part}	0,0860 1250	--- ---	% mg/Nm^3
OGC O_2 = 13 %	OGC_{nom} | OGC_{part}	120	---	mg/Nm^3
NOx O_2 = 13 %	NO_{xnom} | NO_{xpart}	200	---	mg/Nm^3
Automatikus égésszabályozás		---	---	
Villamosenergia-fogyasztás a készenléti üzemmódban	el_{SB}	---		kW
Villamosenergia-fogyasztás	el_{max} | el_{min}	---	---	kW
Szakaszos működésre | Folytonos működésre	INT | CON	INT		

Alapvető műszaki adatok

Fő méretek (Magasság | Szélesség | Mélység)	H | W | L	1091 | 720 | 464	mm
Az égéstér méretei (Magasság | Szélesség | Mélység)	H | W | L	457 | 574 | 180	mm
Kandalló ajtó méretei (Magasság | Szélesség | Mélység)	H | W | L	456 | 619 | ---	mm
A hátsó (oldalsó) bekötés tengelymagassága		---	mm
A melegvíz-cserélő térfogata		---	l
A füstcső minimális átmérője		150	mm
A füstcsőcsonk átmérője	d_{out}	180 / 200	mm
A külső levegő csatlakozás átmérője		150	mm
A központi külső levegőellátás maximális hossza (cső)		6000	mm
Súly	m	175	kg

Fűtési teljesítmény (fűtőérték)
minimális helyiségméret a termék beépítéséhez

Ház szigetelés – nagyon jó (20 W/m³)	pl. új, szigetelt ház / tartósan lakható	196	m³
Ház szigetelés – jó (22,5 W/m³)		174	m³
Ház szigetelés – közepes (32 W/m³)		123	m³
Ház szigetelés – rossz (45 W/m³)		87	m³
Ház szigetelés – nagyon rossz (50 W/m³)	pl. egy régi, szigeteletlen ház / házikó / kunyhó	78	m³

Működés hőtárolós rendszer használatával

Minimális aktív sugárzó felület		3,5		m²
Átlagos füstgáz hőmérséklet – előtt / után		375 | ---		°C
Maximális üzemanyag mennyiség		3,5		kg
A kamra teljesítménye		11,0		kW
Tüzelőanyag adagolása	---	---	---	hod
Maximális tüzelőanyag mennyisége	---	---	3,5	kg
Óránkénti teljesítményátlag	---	---	---	kW

A kandallóbetét alkalmas konvekciós rács nélküli sugárzó berendezésekben való használatra, feltéve, hogy a kályhára vonatkozó szabályokat és előírásokat betartják. Konstrukciós / szigetelőlapok konvekciós rács nélküli sugárzó szekrényekhez, nem éghető anyagból, hővezető képességgel (λ) ≤ 1,1 W·m⁻¹·K⁻¹.

Távolság gyúlékony anyagoktól			**Megjegyzés**	
Hátsó fal	d_R	0		mm
Első	d_P | d_{P1}	1000	550	mm
Első a padlóra	d_F | d_{F1}	350	350	mm
Oldalfal	d_S | d_{S1}	450	---	mm
Oldalfal – bemélyedése	d_{S2}	---		mm
Oldalfal – elhelyezése 45°	d_{S3}	---		mm
Oldalirányú sugárzás	d_L | d_{L1}	500	---	mm
A padlóról	d_B	50		mm
Mennyezettől	d_C	500		mm
A kandallóbetét hátsó és oldalsó szélétől a szigetelés belsejébe	d_{S4}	90		mm

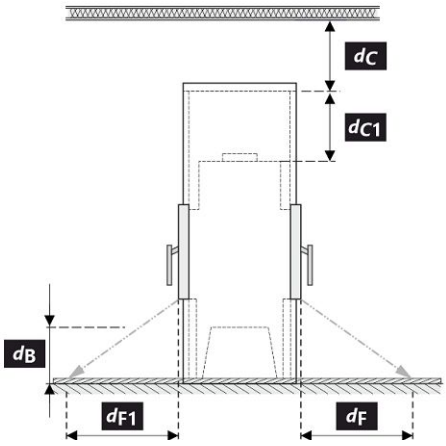

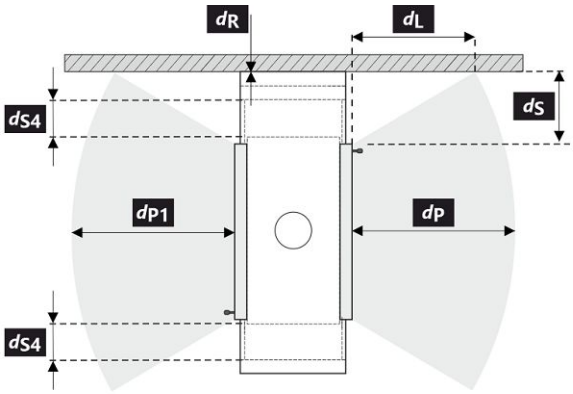

A termék telepítése és üzemeltetése során be kell tartani minden helyi előírást, beleértve a nemzeti és európai szabványokat érintő előírásokat is.

Legenda	Megjegyzés	Leírás	Anyag	Dimenzió
1		Készülék	173D 0000 002	
2		Füstgáz elvezetés	fém	DN 150
3		Az égéstermék-elvezető csatlakozás szigetelése		
4		Ásványi szigetelés		
5		Konvekciós légtér a készülék körül		
6		Védő falszigetelés	SILCA 250	2x40 mm
6A		Védő mennyezeti szigetelés	SILCA 250	80 mm
7		Védőfal	üreges égetett tégla	100 mm
8		Gyúlékony fal		
9		Betonlemez		
10		Gyúlékony padló		
11		Dekoratív / díszítő gerenda		
12		Gerenda szellőző légrésszel		
13		Konvekciós levegő bemenet		450 cm^2
14		Konvekciós levegő kimenet		650 cm^2
15		Bélés	SILCA 250	40 mm
16		Tartó keret		
17		Gyúlékony mennyezet		
18		Védő szigetelőlemez gyúlékony padlóhoz	SILCA 250	40 mm
19		Égési levegő szabályozása		
20		Fémlemez borítás ásványgyapot használatakor		
21		Szükség esetén védő padlólemezt a készülék alá		
d_C		A kipufogónyílás felső szélétől az éghető mennyezetig		500 mm
d_{C1}		– A kandallóbetét felső szélétől a mennyezeti szigetelés alsó oldaláig – Beépített hőcserélő esetén – a hőcserélő felső szélétől a mennyezeti szigetelés alsó oldaláig		300 mm --- mm
d_{S4}		A kandallóbetét hátsó és oldalsó szélétől a szigetelés belsejébe		90 mm
d_{S5}		A kandallóbetét elülső szélétől a szigetelés belső oldaláig		10 mm
d_B		A kandallóbetét aljától a nem éghető padlóig		50 mm

Figyelmeztetés: A SILCA® 250SB tűzálló / szigetelőlapok megfelelő nem éghető anyagra cserélhetők, amelynek hővezető képessége (λ) ≤ 1,1 W·m^{-1}·K^{-1}.

A védőfal – üreges égetett tégla (100 mm vastagságú) megfelelő nem éghető anyagra cserélhetők, amelynek hővezető képessége (λ) ≤ 0,36 W·m^{-1}·K^{-1}.

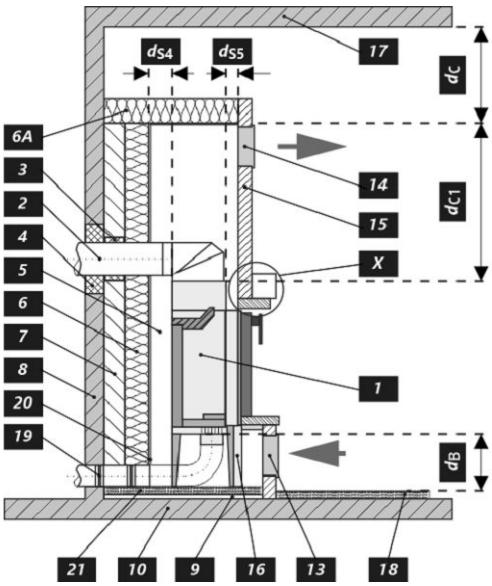

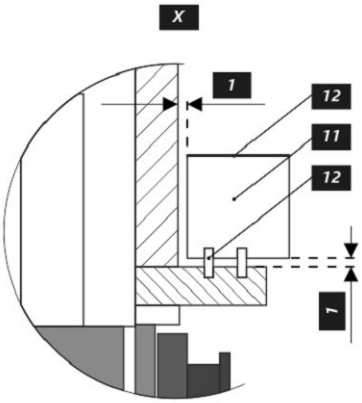

Декларированные свойства изделия

Гармонизированный стандарт	✓ EN 16510-1:2022 | EN 16510-2-2:2022 ✓ Ecodesign ✓ DIN+ ✓ BImSchV2 ✓ 15a B-VG 2015			
Классификация изделия		Type BE		
		Номинальная тепловая мощность (nom)	**Частичная тепловая мощность (part)**	
Коэффициент энергоэффективности	η_{nom} | η_{part}	85,0	---	%
Сезонный КПД при номинальной тепловой мощности прибора	ηs_{nom} | ηs_{part}	75,0	---	%
Индекс энергоэффективности КПД	EEI	113,0		
Этикетка энергетической эффективности		A+		
Топливо		Кусок дерева		
Рекомендуемая длина топлива		160-400		mm
Средний расход топлива		1,37	---	kg/h
Допустимая загрузка топлива		1,9		kg/h
Интервал дополнения топлива		1 ч		
Нижний слой топлива		0,13	---	kg
Критерий завершения цикла испытаний		4,0	---	Vol.-%
Количество воздуха для горения		17,4		m^3/h
Номинальная тепловая мощность	P_{nom} | P_{part}	4,8	---	kW
Ном. теп. мощ. тепловодного теплообменника	P_{Wnom} | P_{Wpart}	---	---	kW
Максимальное рабочее избыточное давление	p_W	---		bar
Массовый расход сухих дымовых газов	$\Phi_{f,g\ nom}$ | $\Phi_{f,g\ part}$	6,1	---	g/s
Температура дымовых газов на выходе	T_{snom} | T_{spart}	248	---	°C
Рабочая тяга	p_{nom} | p_{part}	12	---	Pa
Температурный класс дымовой трубы		T400		
Подключение к общей дымовой трубе		Нет		
Хранение топлива в зоне дровяной печи Максимальный прогрев дров в дровяной печи		Нет ---		 °C
Пыль O_2 = 13 %	PM_{nom} | PM_{part}	40	---	mg/Nm^3
CO_2		9,64	---	%
Эмиссия дымовых газов (CO в дымовых газах при O_2 = 13 %)	CO_{nom} | CO_{part}	0,0860 1250	--- ---	% mg/Nm^3
OGC O_2 = 13 %	OGC_{nom} | OGC_{part}	120	---	mg/Nm^3
NOx O_2 = 13 %	NO_{xnom} | NO_{xpart}	200	---	mg/Nm^3
Автоматическая регулировка горения		---	---	
Расход электрической энергии в режиме ожидания	el_{SB}	---		kW
Расход электрической энергии	el_{max} | el_{min}	---	---	kW
Прерывистый режим работы | Непрерывный режим работы	INT | CON	INT		

Основные технические данные

Размеры (Высота | Ширина | Глубина)	H | W | L	1091 | 720 | 464	mm
Размеры камеры сгорания (Вы. | Шир. | Глу.)	H | W | L	457 | 574 | 180	mm
Размеры дверки топочной камеры (Вы. | Шир. | Глу.)	H | W | L	456 | 619 | ---	mm
Высота оси заднего (бокового) отвода		---	mm
Объём тепловодного теплообменника		---	l
Минимальный диаметр дымохода		150	mm
Диаметр дымовой горловины	d_{out}	180 / 200	mm
Диаметр центрального подвода воздуха		150	mm
Максимальная длина (труба) системы ЦПВ		6000	mm
Масса	m	175	kg

Тепловая мощность (теплотворность)
минимальная площадь помещения для установки изделия

Утепление дома – очень хороший (20 W/m³)	например, новый, утепленный дом / постоянно пригодный для проживания	196	m³
Утепление дома – хороший (22,5 W/m³)		174	m³
Утепление дома – середина (32 W/m³)		123	m³
Утепление дома – плохой (45 W/m³)		87	m³
Утепление дома – очень плохо (50 W/m³)	например старый, неутепленный дом / дача / хижина	78	m³

Работа с подключённой аккумулирующей массой

Мин. активная площадь теплового излучения		3,5		m²
Средняя температура дымовых газов До / после		375 | ---		°C
Максимальная загрузка топлива		3,5		kg
Мощность топочной камеры		11,0		kW
Интервал подачи топлива	---	---	---	hod
Максимальная загрузка топлива (заданный интервал)	---	---	3,5	kg
Средняя часовая мощность	---	---	---	kW

Каминная топка при соблюдении правил и нормативов по эксплуатации печного отопления подходит для установки в каминных порталах без конвекционных решёток. Плиты Конструкционные / изоляционные для излучающих ограждений без конвекционных решеток из негорючего материала с теплопроводностью (λ) ≤ 1,1 $W \cdot m^{-1} \cdot K^{-1}$.

Расстояние до горючих материалов			**Примечание**	
Заднее	d_R	0		mm
Переднее	d_P | d_{P1}	1000	550	mm
Переднее нижне	d_F | d_{F1}	350	350	mm
Бокове	d_S | d_{S1}	450	---	mm
Бокове – ниша	d_{S2}	---		mm
Бокове – размещение 45°	d_{S3}	---		mm
Боковое излучение	d_L | d_{L1}	500	---	mm
От пола	d_B	50		mm
От потолка	d_C	500		mm
От заднего и бокового края каминной топки к внутренней части утеплителя	d_{S4}	90		mm

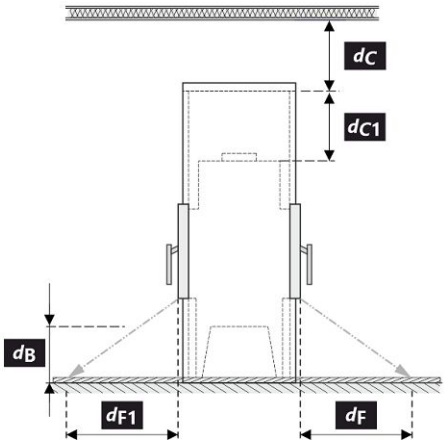

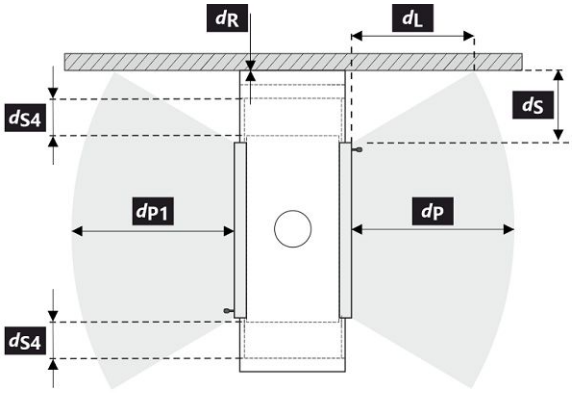

При монтаже и эксплуатации изделия должны соблюдаться все местные нормативы, включая предписания, относящиеся к государственным и европейским стандартам.

Легенда	Примечание	Описание	Материал	Размер
1		Прибор	173D 0000 002	
2		Отвод дымовых газов	металл	DN 150
3		Изоляция патрубка выхода дымовых газов		
4		Минеральная изоляция		
5		Конвекционное воздушное пространство вокруг прибора		
6		Защитная изоляция стен	SILCA 250	2x40 mm
6A		Защитная изоляция потолка	SILCA 250	80 mm
7		Защитная изоляция потолка	пустотелый обож-женный кирпич	100 mm
8		Легковоспламеняющаяся стена		
9		Бетонная плита		
10		Легковоспламеняющийся пол		
11		Декоративная / декоративная балка		
12		Балка с вентиляционным зазором		
13		Вход конвекционного воздуха		450 cm^2
14		Выход конвекционного воздуха		650 cm^2
15		Обшивка	SILCA 250	40 mm
16		Опорная рама		
17		Легковоспламеняющийся потолок		
18		Защитная теплоизоляционная плита горючего пола	SILCA 250	40 mm
19		Регулировка воздуха для горения		
20		Покрытие листовым металлом при использовании минеральной ваты		
21		При необходимости защитная пластина пола под прибором		
d_C		От верхней кромки вытяжного отверстия до горючего потолка		500 mm
d_{C1}		– От верхнего края каминной топки до нижней стороны утеплителя потолка – В случае установленного теплообменника – от верхнего края теплообменника до нижней части потолочной изоляции		300 mm --- mm
d_{S4}		От заднего и бокового края каминной топки к внутренней части утеплителя		90 mm
d_{S5}		От переднего края топки до внутренней части утеплителя		10 mm
d_B		От низа каминной топки до негорючего пола		50 mm

Предупреждение: Огнестойкие / изоляционные плиты SILCA® 250SB можно заменить соответствующим негорючим материалом с теплопроводностью (λ) ≤ 1,1 $W \cdot m^{-1} \cdot K^{-1}$.
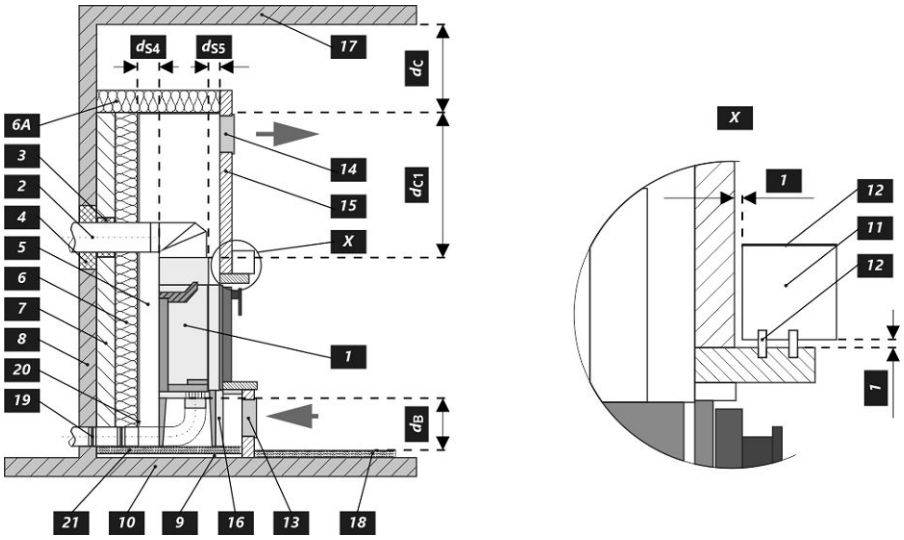
Защитная изоляция потолка – пустотелый обожженный кирпич (толщина 100 мм) можно заменить соответствующим негорючим материалом с теплопроводностью (λ) ≤ 0,36 $W \cdot m^{-1} \cdot K^{-1}$.