Romotop

# Heat 4g 80.50.01 (04.06)

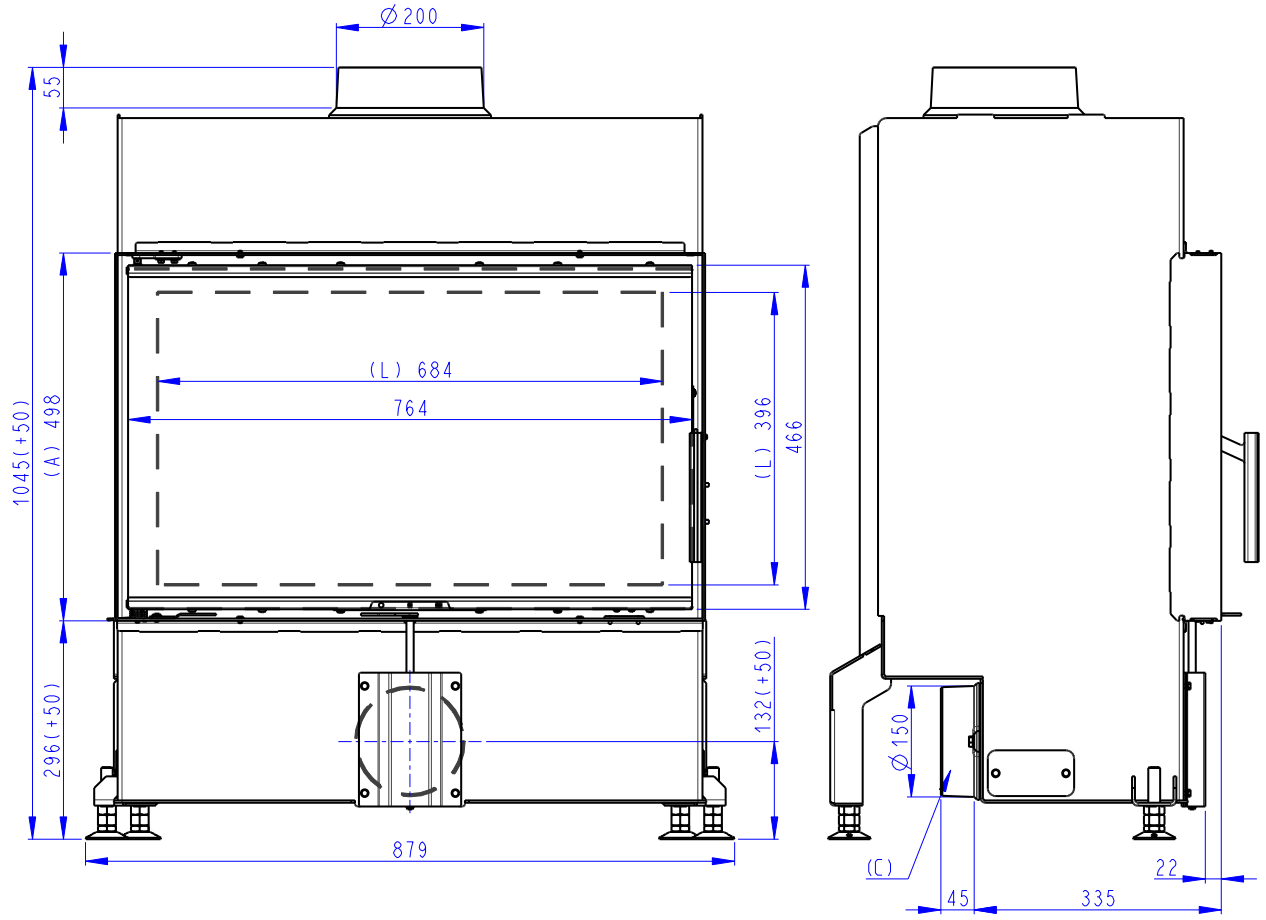


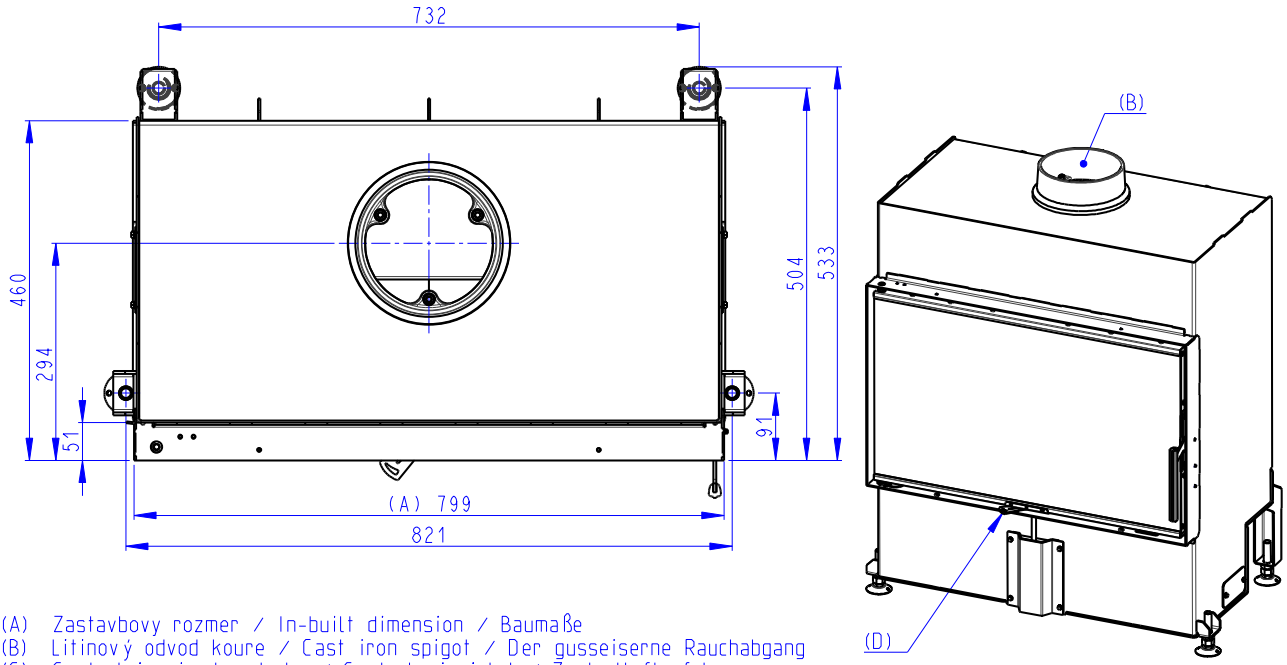


(A) Zastavbovy rozmer / In-built dimension / Baumaße
(B) Litinový odvod koure / Cast iron spigot / Der gusseiserne Rauchabgang
(C) Centralni privod vzduchu / Central air inlet / Zentralluftzufuhr
(D) Primarni a sekundarni vzduch / Primary and secondary air / Primärluft und Sekundärluft
(l) Volna plocha proskleni / Free glass area / Freie Glassichtfläche

# Heat 4g 80.50.01 (04,06)
# +H4 AIRBOX 01

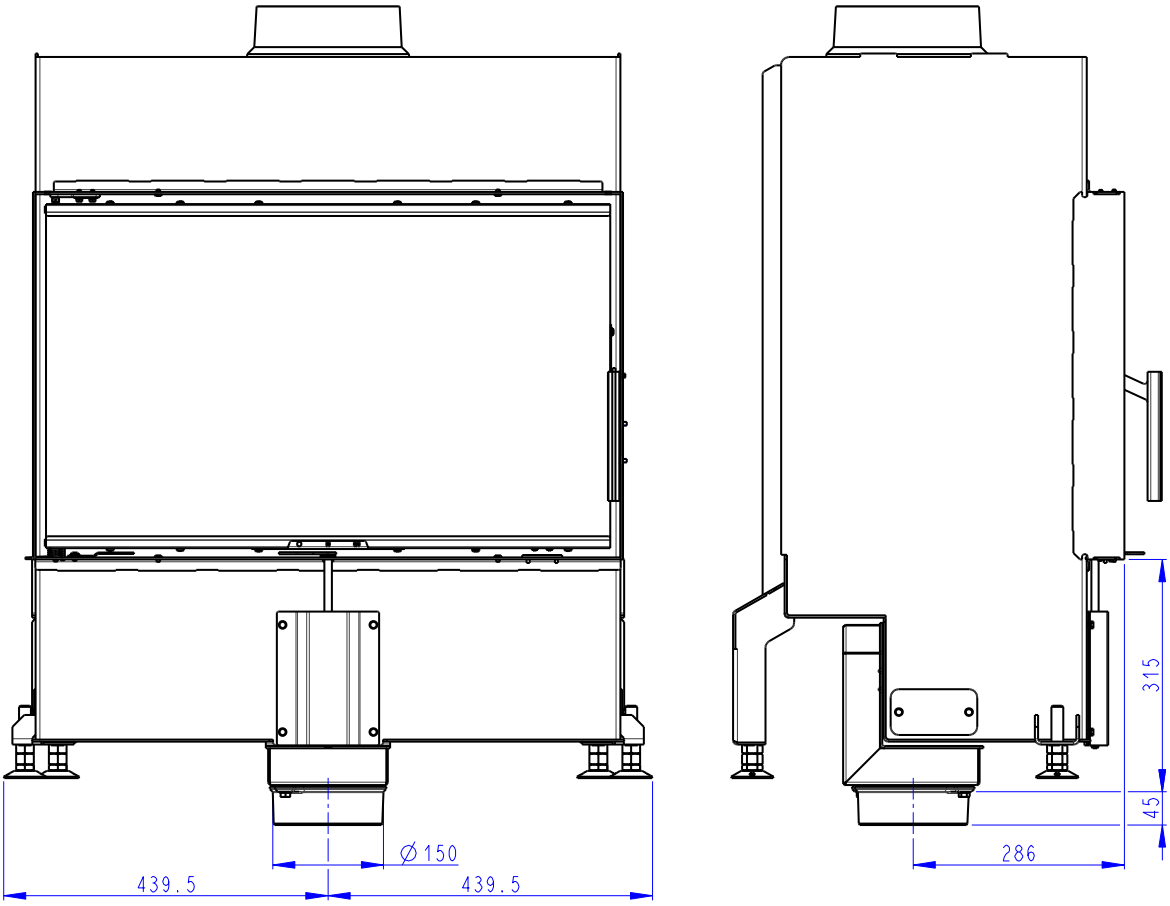

# Heat 4g 80.50.01 (04,06)
# +12 AIRBOX 01

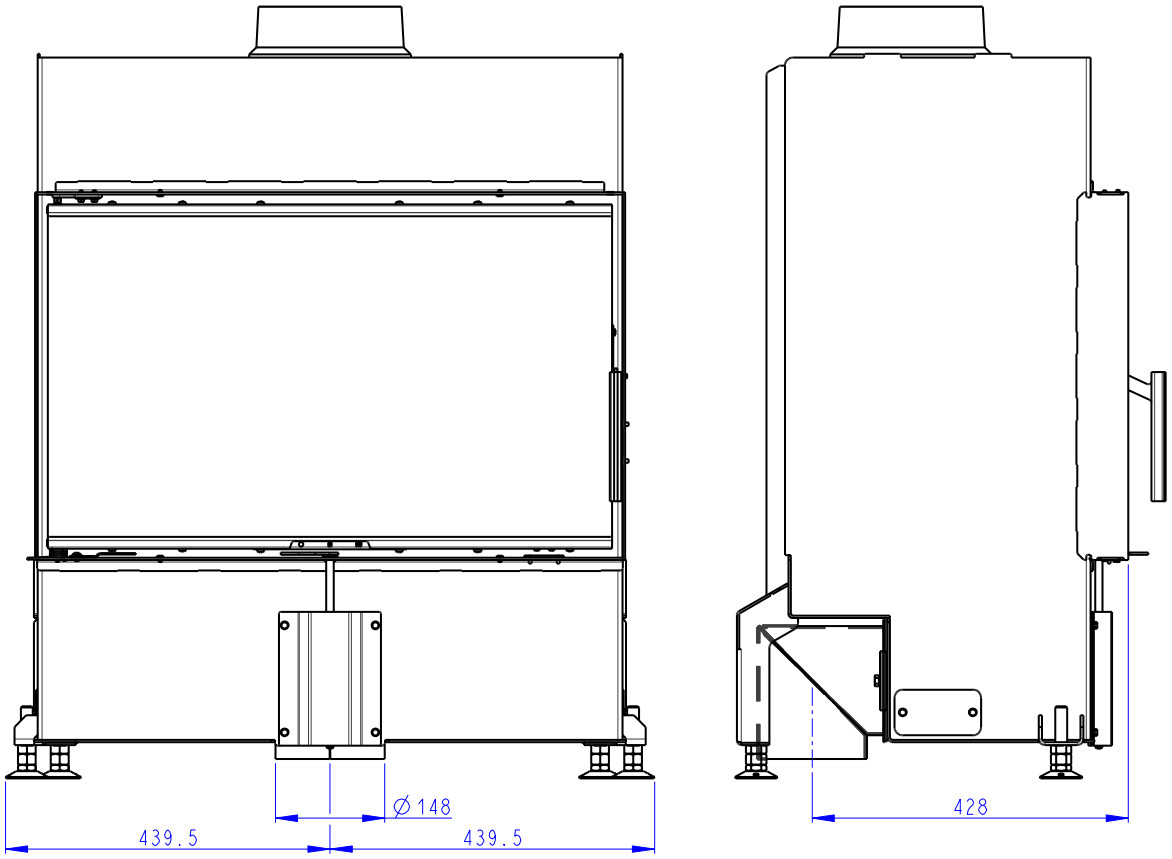

# Heat 4g 80.50.01 (04,06) + AKKUM KV 02

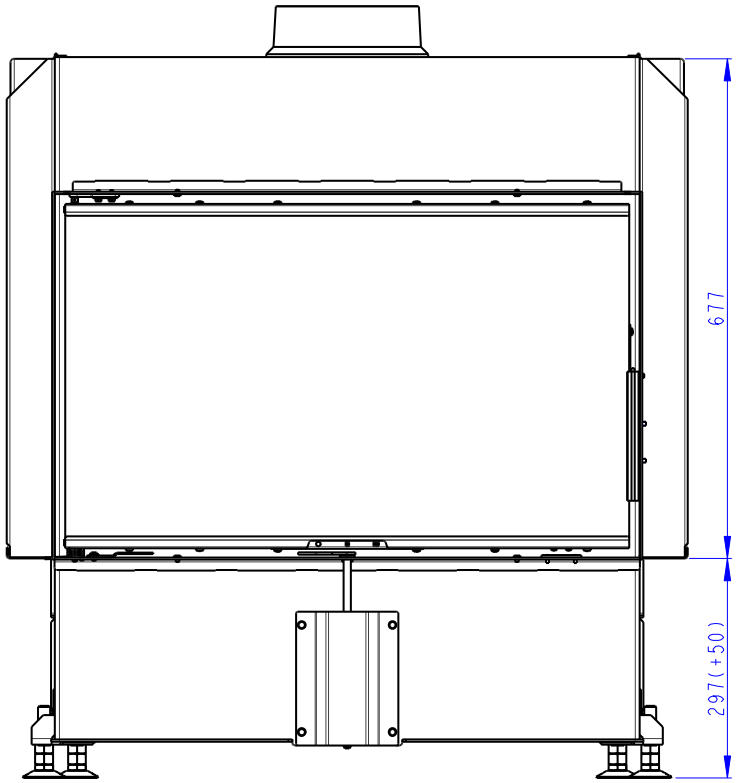


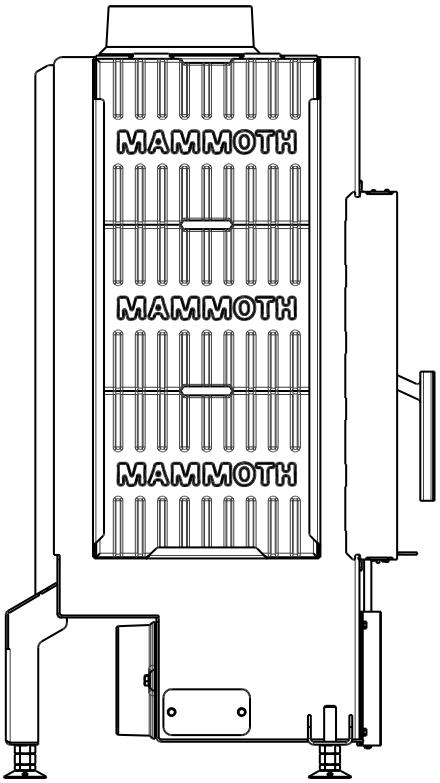


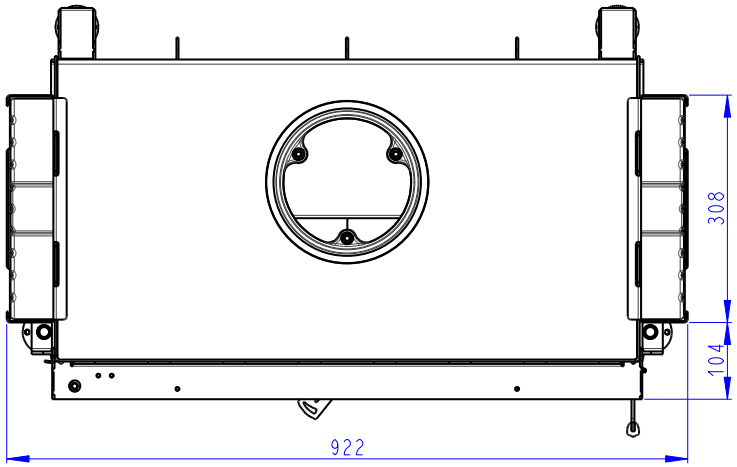


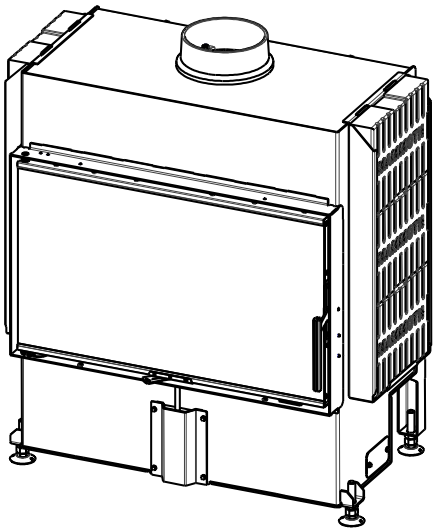

# Heat 4g 80.50.01 (04,06) + AKKUM KV 04

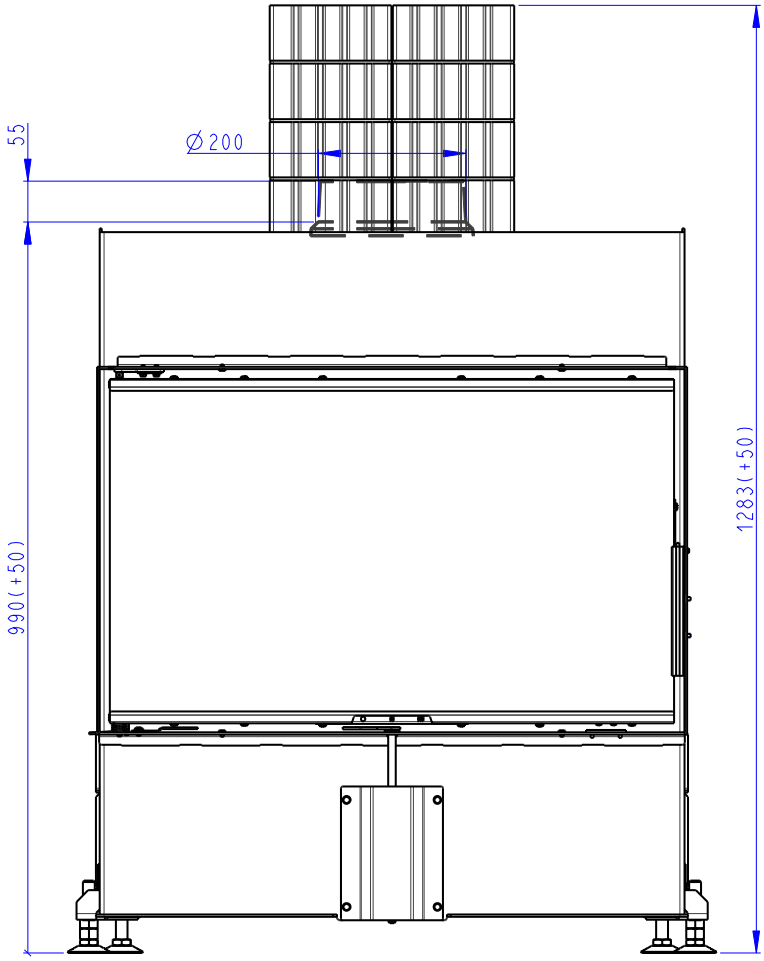


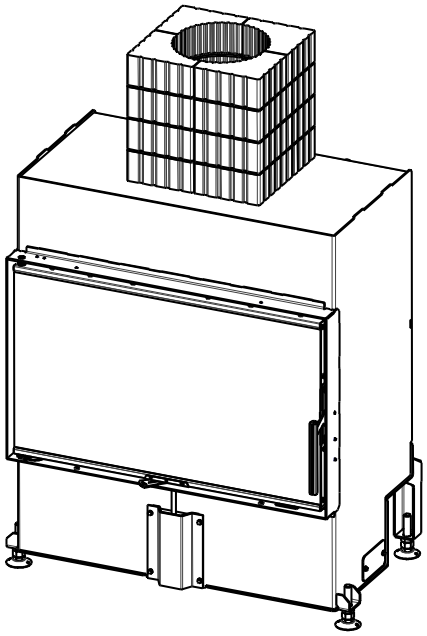

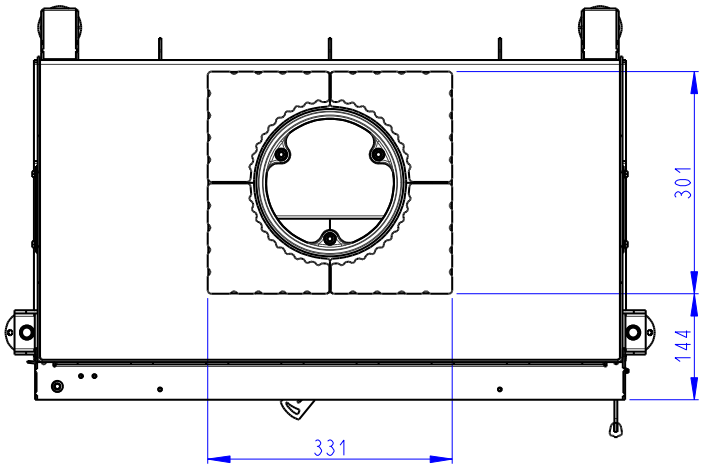

Romotop

# Heat 4g 80.50.01 (04,06) + H4X RAM04

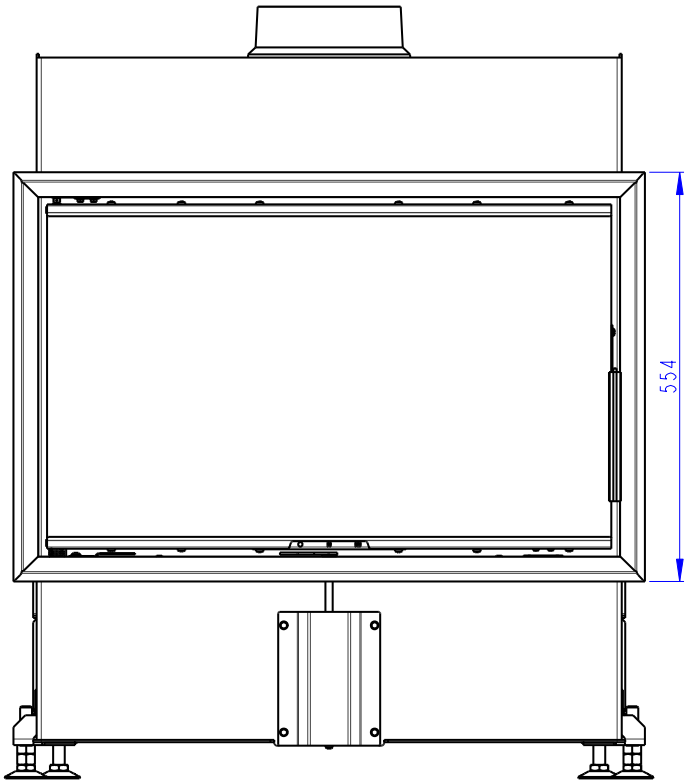


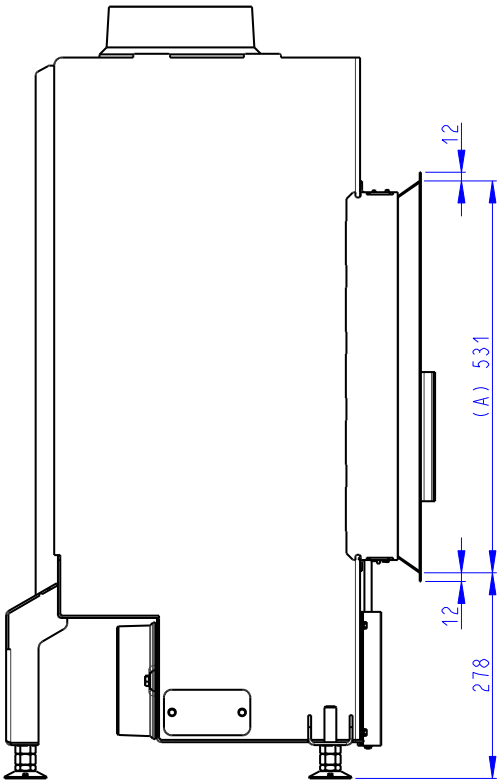


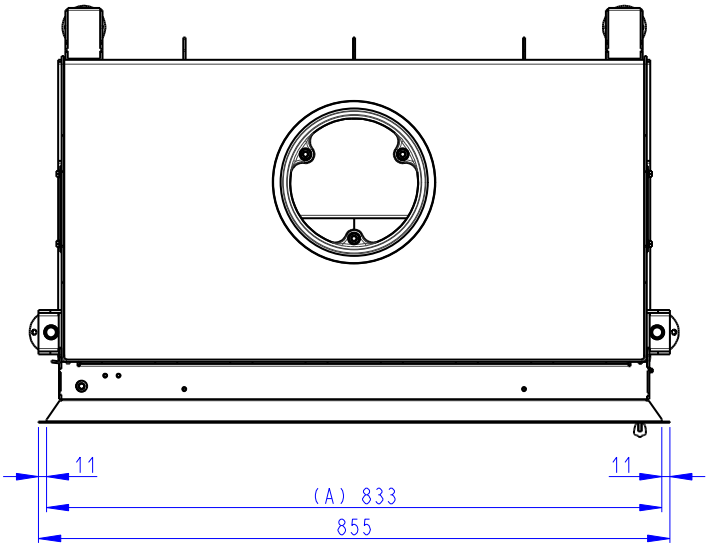


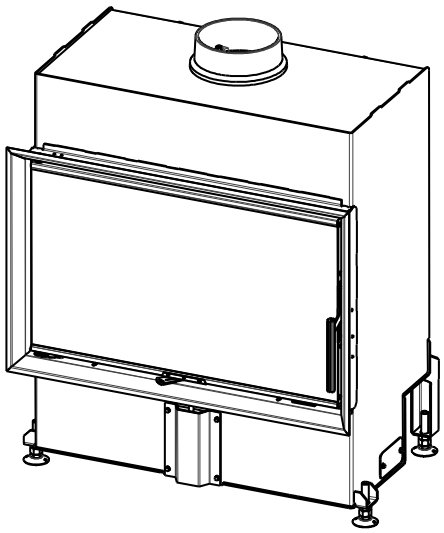

Romotop

# Heat 4g 80.50.01 (04,06) + H4X RAM06

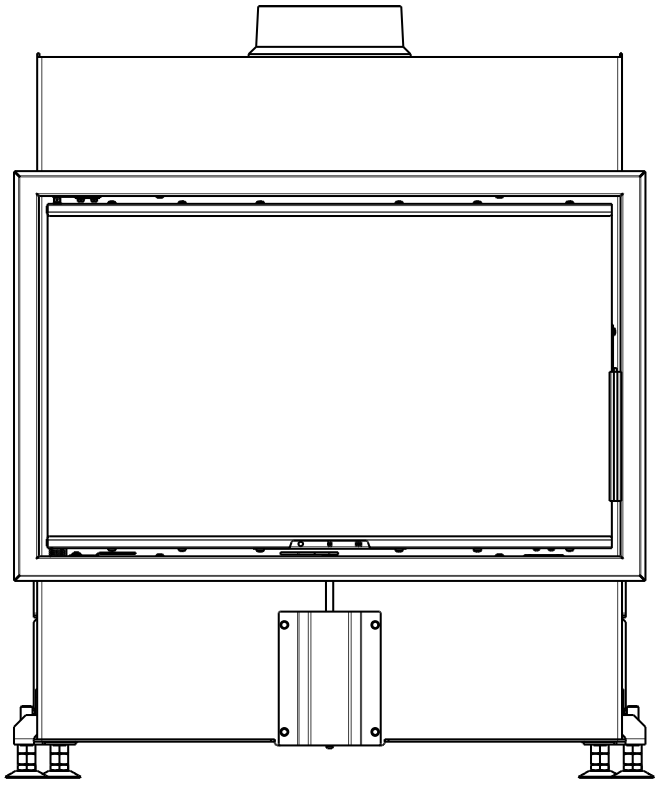

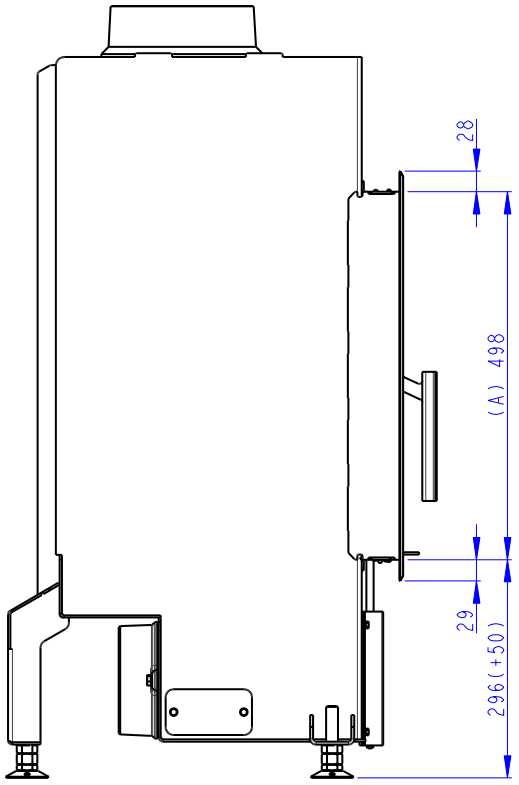


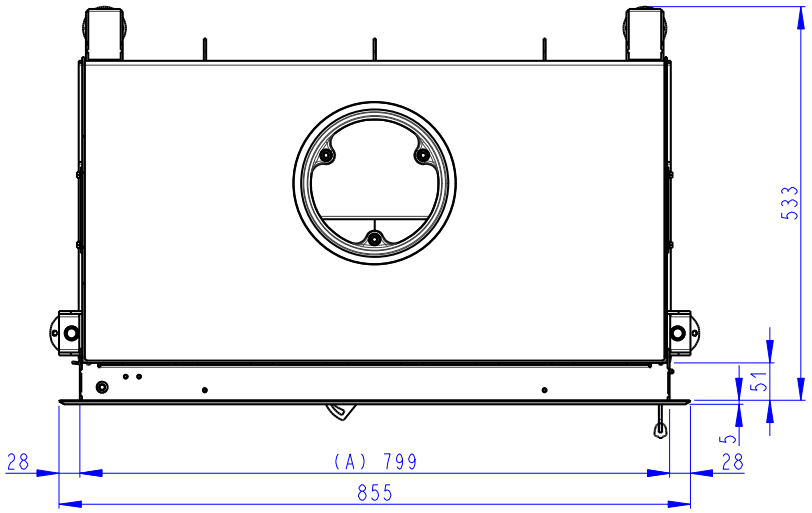


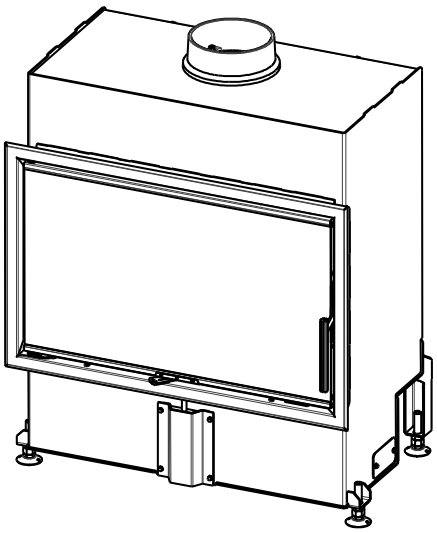

## Deklarované vlastnosti výrobku

Harmonizovaná norma ✓ EN 16510-1:2022 | EN 16510-2-2:2022 ✓ Ecodesign ✓ DIN+ ✓ BImSchV2 ✓ 15a B-VG 2015

| Klasifikace výrobku | | Type BE | | |
|---|---|---|---|---|
| | | **Jmenovitý tepelný výkon (nom)** | **Částečný tepelný výkon (part)** | |
| Energetická účinnost | $\eta_{nom}$ \| $\eta_{part}$ | 81 | --- | % |
| Sezónní účinnost při jmenovitém tepelném výkonu spotřebiče | $\eta s_{nom}$ \| $\eta s_{part}$ | 71 | --- | % |
| Index energetické účinnosti | EEI | 107 | | |
| Energetický štítek | | A+ | | |
| Palivo | | Kusové dřevo (Palivové dřevo) | | |
| Doporučená délka paliva | | 300-450 | | mm |
| Průměrná spotřeba paliva | | 3,34 | --- | kg/h |
| Povolená dávka paliva | | 4,3 | | kg/h |
| Interval dodávky paliva | | 1 hodina | | |
| Základní vrstva paliva | | 0,33 | --- | kg |
| Kritérium pro ukončení zkušebního cyklu | | 4,0 | --- | Vol.-% |
| Množství spalovacího vzduchu | | 42,3 | | $m^3/h$ |
| Jmenovitý tepelný výkon | $P_{nom}$ \| $P_{part}$ | 11,1 | --- | kW |
| Jmenovitý tepelný výkon teplovodního výměníku | $P_{Wnom}$ \| $P_{Wpart}$ | --- | --- | kW |
| Maximální provozní tlak vody | $p_W$ | --- | | bar |
| Hmotnostní průtok suchých spalin | $\Phi_{f,\,g\,nom}$ \| $\Phi_{f,\,g\,part}$ | 9,2 | --- | g/s |
| Výstupní teplota spalin | $T_{snom}$ \| $T_{spart}$ | 312 | --- | °C |
| Provozní tah | $p_{nom}$ \| $p_{part}$ | 12 | --- | Pa |
| Teplotní třída komína | | T400 | | |
| Připojení na společný komín | | Ano | | |
| Ukládání paliva do prostoru dřevníku<br>Maximální oteplení dřeva ve dřevníku | | Ne<br>--- | | <br>°C |
| Prach $O_2$ = 13 % | $PM_{nom}$ \| $PM_{part}$ | 40 | --- | $mg/Nm^3$ |
| $CO_2$ | | 10,34 | --- | % |
| Emise spalin<br>(CO ve spalinách při $O_2$ = 13 %) | $CO_{nom}$ \| $CO_{part}$ | 0,0695<br>1250 | ---<br>--- | %<br>$mg/Nm^3$ |
| OGC $O_2$ = 13 % | $OGC_{nom}$ \| $OGC_{part}$ | 120 | --- | $mg/Nm^3$ |
| NOx $O_2$ = 13 % | $NO_{xnom}$ \| $NO_{xpart}$ | 200 | --- | $mg/Nm^3$ |
| Automatická regulace hoření | | --- | --- | |
| Spotřeba elektrické energie v pohotovostním režimu | $el_{SB}$ | --- | | kW |
| Spotřeba elektrické energie | $el_{max}$ \| $el_{min}$ | --- | --- | kW |
| Přerušovaný provoz \| Nepřetržitý provoz | INT \| CON | INT | | |

## Základní technické údaje

| | | | |
|---|---|---|---|
| Rozměry (Výška \| Šířka \| Hloubka) | H \| W \| L | 1045 \| 879 \| 533 | mm |
| Rozměry spalovací komory (Výška \| Šířka \| Hloubka) | H \| W \| L | 385 \| 716 \| 328 | mm |
| Rozměry dveří topeniště (Výška \| Šířka \| Hloubka) | H \| W \| L | 466 \| 764 \| --- | mm |
| Výška osy zadního (bočního) vývodu | | --- | mm |
| Objem teplovodního výměníku | | --- | l |
| Minimální průměr kouřovodu | | 200 | mm |
| Průměr kouřového hrdla | $d_{out}$ | 200 | mm |
| Průměr centrálního přívodu vzduchu | | 150 | mm |
| Max. délka centrálního přívodu vzduchu | | 6000 | mm |
| Hmotnost | m | 184 | kg |

**Vytápěcí schopnost (výhřevnost)**
**minimální velikost místnosti pro instalaci výrobku**

| | | | |
|---|---|---|---|
| Izolace domu – velmi dobrá (20 W/m³) | např. nový, zateplený dům / trvale obyvatelný | 322 | m³ |
| Izolace domu – dobrá (22,5 W/m³) | | 286 | m³ |
| Izolace domu – střední (32 W/m³) | | 201 | m³ |
| Izolace domu – špatná (45 W/m³) | | 143 | m³ |
| Izolace domu – velmi špatná (50 W/m³) | např. starý, nezateplený dům / chata / chalupa | 129 | m³ |

| **Vzdálenost od hořlavých materiálů** | | **Poznámka** | | | |
|---|---|---|---|---|---|
| Zadní | $d_R$ | | 0 | | mm |
| Čelní | $d_P$ \| $d_{P1}$ | | 1400 | --- | mm |
| Čelní k podlaze | $d_F$ \| $d_{F1}$ | | 480 | --- | mm |
| Boční | $d_S$ \| $d_{S1}$ | * | 420 | --- | mm |
| Boční – výklenek | $d_{S2}$ | | --- | | mm |
| Boční – umístění 45° | $d_{S3}$ | | --- | | mm |
| Boční záření | $d_L$ \| $d_{L1}$ | | 430 | --- | mm |
| Od podlahy | $d_B$ | | 100 | | mm |
| Od stropu | $d_C$ | | 500 | | mm |
| Od zadní a boční hrany krbové vložky k vnitřní straně izolace | $d_{S4}$ | * | 120 | | mm |

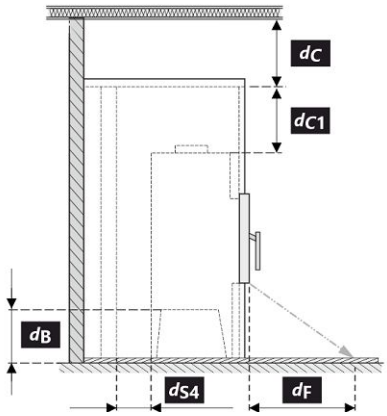


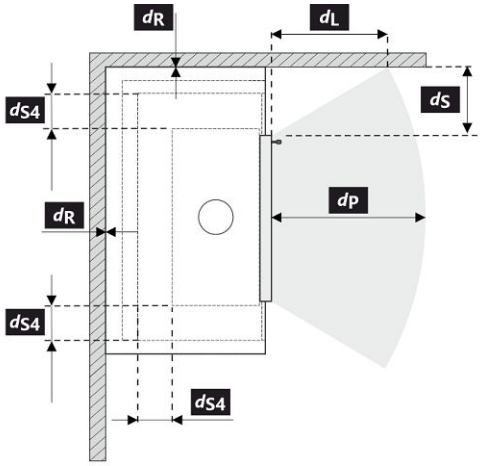


Při montáži a provozu výrobku musí být dodrženy všechny místní předpisy včetně předpisů, které se týkají národních a evropských norem.

* Pokud je vzdálenost od skla dvířek k hořlavé boční stěně $d_S$ <420 mm, přičemž nesmí být $d_{S4}$ <120 mm, musí se tato zeď chránit izolační deskou SILCA 250 (SILCA® 250SB, tloušťka 40 mm) nebo adekvátní náhradou.

| Legenda | Poznámka | Popis | Materiál | Rozměr |
|---|---|---|---|---|
| **1** | | Spotřebič | 179M 0000 005 | |
| **2** | | Odvod spalin | kov | DN 200 |
| **3** | | Izolace přípojky pro odvod spalin | | |
| **4** | | Minerální izolace | | |
| **5** | | Konvekční vzduchový prostor kolem spotřebiče | | |
| **6** | | Ochranná izolace stěn | SILCA 250 | 2x50 mm |
| **6A** | | Ochranná izolace stropu | SILCA 250 | 80 mm |
| **7** | | Ochranná stěna | dutá cihla pálená | 100 mm |
| **8** | | Hořlavá stěna | | |
| **9** | | Betonová deska | | |

| | | | | |
|---|---|---|---|---|
| **10** | | Hořlavá podlaha | | |
| **11** | | Dekorativní / ozdobný nosník | | |
| **12** | | Nosník s větrací vzduchovou mezerou | | |
| **13** | | Vstup konvekčního vzduchu | | 800 $cm^2$ |
| **14** | | Výstup konvekčního vzduchu | | 1000 $cm^2$ |
| **15** | | Obložení | SILCA 250 | 40 mm |
| **16** | | Nosný rám | | |
| **17** | | Hořlavý strop | | |
| **18** | | Ochranná izolační deska hořlavé podlahy | SILCA 250 | 40 mm |
| **19** | | Regulace spalovacího vzduchu | | |
| **20** | | Plechový kryt v případě použití minerální vaty | | |
| **21** | | V případě potřeby ochranná deska podlahy pod spotřebičem | | |
| $d_C$ | | Od horní hrany výdechového otvoru k hořlavému stropu | | 500 mm |
| $d_{C1}$ | | – Od horní hrany krbové vložky po spodní stranu izolace stropu<br>– V případě instalovaného výměníku – od horní hrany výměníku po spodní stranu izolace stropu | | 300 mm<br>--- mm |
| $d_{S4}$ | * | Od zadní a boční hrany krbové vložky k vnitřní straně izolace | | 120 mm |
| $d_{S5}$ | | Od čelní hrany krbové vložky k vnitřní straně izolace | | 10 mm |
| $d_B$ | | Od dna krbové vložky k nehořlavé podlaze | | 100 mm |

**Upozornění:** Protipožární / izolační desky SILCA® 250SB lze nahradit adekvátním nehořlavým materiálem o tepelné vodivosti (λ) ≤ 1,1 $W \cdot m^{-1} \cdot K^{-1}$.

Ochranná stěna – dutá cihla pálená (tloušťka 100 mm) lze nahradit adekvátním nehořlavým materiálem o tepelné vodivosti (λ) ≤ 0,36 $W \cdot m^{-1} \cdot K^{-1}$.

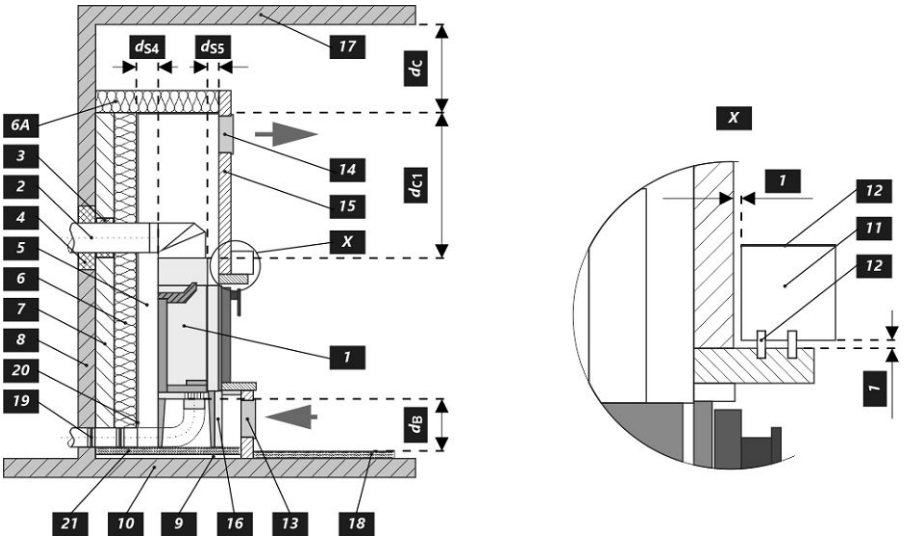

## Deklarované vlastnosti výrobku

Harmonizovaná norma ✓ EN 16510-1:2022 | EN 16510-2-2:2022 ✓ Ecodesign ✓ DIN+ ✓ BImSchV2 ✓ 15a B-VG 2015

| Klasifikácia výrobku | | Type BE | | |
|---|---|---|---|---|
| | | **Menovitý tepelný výkon (nom)** | **Čiastočný tepelný výkon (part)** | |
| Energetická účinnosť | $\eta_{nom}$ \| $\eta_{part}$ | 81 | --- | % |
| Sezónna účinnosť pri menovitom tepelnom výkone spotrebiča | $\eta s_{nom}$ \| $\eta s_{part}$ | 71 | --- | % |
| Index energetickej účinnosti | EEI | 107 | | |
| Energetický štítok | | A+ | | |
| Palivo | | Kusové drevo (Palivové drevo) | | |
| Dĺžka paliva | | 300-450 | | mm |
| Priemerná spotreba paliva | | 3,34 | --- | kg/h |
| Povolená dávka paliva | | 4,3 | | kg/h |
| Interval dodávky paliva | | 1 hodina | | |
| Základná vrstva paliva | | 0,33 | --- | kg |
| Kritérium pre koniec testovacieho cyklu | | 4,0 | --- | Vol.-% |
| Množstvo spaľovacieho vzduchu | | 42,3 | | $m^3/h$ |
| Menovitý tepelný výkon | $P_{nom}$ \| $P_{part}$ | 11,1 | --- | kW |
| Menovitý tepelný výkon teplovodného výmenníka | $P_{Wnom}$ \| $P_{Wpart}$ | --- | --- | kW |
| Maximálny prevádzkový tlak vody | $p_W$ | --- | | bar |
| Hmotnostný prietok suchých spalín | $\Phi_{f,\,g\,nom}$ \| $\Phi_{f,\,g\,part}$ | 9,2 | --- | g/s |
| Výstupná teplota spalín | $T_{snom}$ \| $T_{spart}$ | 312 | --- | °C |
| Prevádzkový ťah | $p_{nom}$ \| $p_{part}$ | 12 | --- | Pa |
| Teplotná trieda komína | | T400 | | |
| Pripojenie na spoločný komín | | Áno | | |
| Skladovanie paliva v priestore kachlí na drevo<br>Maximálne zohrievanie dreva v kachliach na drevo | | Nie<br>--- | | <br>°C |
| Prach $O_2$ = 13 % | $PM_{nom}$ \| $PM_{part}$ | 40 | --- | $mg/Nm^3$ |
| $CO_2$ | | 10,34 | --- | % |
| Emisie spalín<br>(CO v spalinách pri $O_2$ = 13 %) | $CO_{nom}$ \| $CO_{part}$ | 0,0695<br>1250 | ---<br>--- | %<br>$mg/Nm^3$ |
| OGC $O_2$ = 13 % | $OGC_{nom}$ \| $OGC_{part}$ | 120 | --- | $mg/Nm^3$ |
| NOx $O_2$ = 13 % | $NO_{xnom}$ \| $NO_{xpart}$ | 200 | --- | $mg/Nm^3$ |
| Automatická regulácia spaľovania | | --- | --- | |
| Spotreba elektrickej energie v pohotovostnom režime | $el_{SB}$ | --- | | kW |
| Spotreba elektrickej energie | $el_{max}$ \| $el_{min}$ | --- | --- | kW |
| Prerušovaná prevádzka \| Nepretržitá prevádzka | INT \| CON | INT | | |

## Základné technické údaje

| | | | |
|---|---|---|---|
| Rozmery (Výška \| Šírka \| Hĺbka) | H \| W \| L | 1045 \| 879 \| 533 | mm |
| Rozmery spaľovacej komory (Výška \| Šírka \| Hĺbka) | H \| W \| L | 385 \| 716 \| 328 | mm |
| Rozmery dvierok ohniska (Výška \| Šírka \| Hĺbka) | H \| W \| L | 466 \| 764 \| --- | mm |
| Výška osi zadného (bočného) vývodu | | --- | mm |
| Objem teplovodného výmenníka | | --- | l |
| Minimálny priemer dymovodu | | 200 | mm |
| Priemer dymového hrdla | $d_{out}$ | 200 | mm |
| Priemer centrálneho prívodu vzduchu | | 150 | mm |
| Max. dĺžka (potrubie) centrálneho prívodu vzduchu | | 6000 | mm |
| Hmotnosť | m | 184 | kg |

**Vykurovacia schopnosť (výhrevnosť)**
**minimálna veľkosť miestnosti pre inštaláciu výrobku**

| | | | |
|---|---|---|---|
| Izolácia domu – veľmi dobrá (20 W/m³) | napr. nový, zateplený dom / trvalo obývateľný | 322 | m³ |
| Izolácia domu – dobrá (22,5 W/m³) | | 286 | m³ |
| Izolácia domu – stredná (32 W/m³) | | 201 | m³ |
| Izolácia domu – zlá (45 W/m³) | | 143 | m³ |
| Izolácia domu – veľmi zlá (50 W/m³) | napr. starý, nezateplený dom / chata / chalupa | 129 | m³ |

| **Vzdialenosť od horľavých materiálov** | | **Poznámka** | | | |
|---|---|---|---|---|---|
| Zadná | $d_R$ | | 0 | | mm |
| Čelná | $d_P$ \| $d_{P1}$ | | 1400 | --- | mm |
| Čelná k podlahe | $d_F$ \| $d_{F1}$ | | 480 | --- | mm |
| Bočná | $d_S$ \| $d_{S1}$ | * | 420 | --- | mm |
| Bočná – výklenok | $d_{S2}$ | | --- | | mm |
| Bočná – umiestnenia 45° | $d_{S3}$ | | --- | | mm |
| Bočné žiarenie | $d_L$ \| $d_{L1}$ | | 430 | --- | mm |
| Od podlahy | $d_B$ | | 100 | | mm |
| Od stropu | $d_C$ | | 500 | | mm |
| Od zadnej a bočnej hrany krbovej vložky k vnútornej strane izolácie | $d_{S4}$ | * | 120 | | mm |

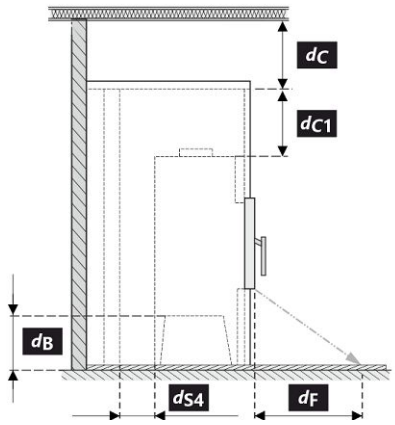


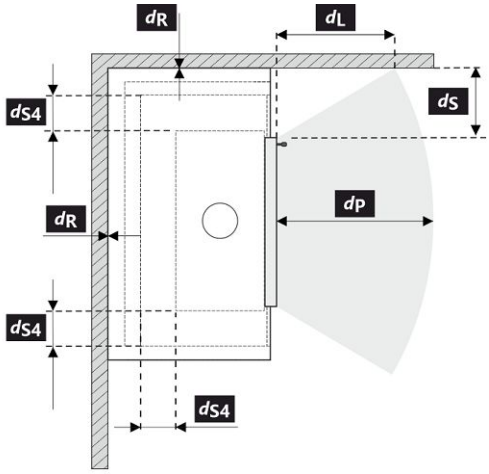


Pri montáži a prevádzke výrobku musia byť dodržané všetky miestne predpisy vrátane predpisov, ktoré sa týkajú národných a európskych noriem.

* Pokiaľ je vzdialenosť od skla dvierok k horľavej bočnej stene $d_S$ <420 mm, pričom nesmie byť $d_{S4}$ <120 mm, musí sa tento múr chrániť izolačnou doskou SILCA 250 (SILCA® 250SB, hrúbka 40 mm), alebo adekvátnou náhradou.

| Legenda | Poznámka | Popis | Materiál | Rozmer |
|---|---|---|---|---|
| **1** | | Spotrebič | 179M 0000 005 | |
| **2** | | Odvod spalín | kov | DN 200 |
| **3** | | Izolácia prípojky na odvod spalín | | |
| **4** | | Minerálna izolácia | | |
| **5** | | Konvekčný vzduchový priestor okolo spotrebiča | | |
| **6** | | Ochranná izolácia stien | SILCA 250 | 2x50 mm |
| **6A** | | Ochranná izolácia stropu | SILCA 250 | 80 mm |
| **7** | | Ochranná stena | dutá tehla pálená | 100 mm |
| **8** | | Hořlavá stěna | | |
| **9** | | Betonová deska | | |

| | | | | |
|---|---|---|---|---|
| **10** | | Horľavá stena | | |
| **11** | | Dekoratívne / ozdobný nosník | | |
| **12** | | Nosník s vetracou vzduchovou medzerou | | |
| **13** | | Vstup konvekčného vzduchu | | 800 $cm^2$ |
| **14** | | Výstup konvekčného vzduchu | | 1000 $cm^2$ |
| **15** | | Obloženie | SILCA 250 | 40 mm |
| **16** | | Nosný rám | | |
| **17** | | Horľavý strop | | |
| **18** | | Ochranná izolačná doska horľavej podlahy | SILCA 250 | 40 mm |
| **19** | | Regulácia spaľovacieho vzduchu | | |
| **20** | | Plechový kryt v prípade použitia minerálnej vaty | | |
| **21** | | V prípade potreby ochranná doska podlahy pod spotrebičom | | |
| $d_C$ | | Od hornej hrany výdychového otvoru k horľavému stropu | | 500 mm |
| $d_{C1}$ | | – Od hornej hrany krbovej vložky po spodnú stranu izolácie stropu<br>– V prípade inštalovaného výmenníka – od hornej hrany výmenníka po spodnú stranu izolácie stropu | | 300 mm<br>--- mm |
| $d_{S4}$ | * | Od zadnej a bočnej hrany krbovej vložky k vnútornej strane izolácie | | 120 mm |
| $d_{S5}$ | | Od čelnej hrany krbovej vložky k vnútornej strane izolácie | | 10 mm |
| $d_B$ | | Od dna krbovej vložky k nehorľavej podlahe | | 100 mm |

**Upozornenie:** Protipožiarne / izolačné dosky SILCA® 250SB je možné nahradiť adekvátnym nehorľavým materiálom s tepelnou vodivosťou (λ) ≤ 1,1 $W \cdot m^{-1} \cdot K^{-1}$.

Ochranná stena – dutá tehla pálená (hrúbka 100 mm) je možné nahradiť adekvátnym nehorľavým materiálom s tepelnou vodivosťou (λ) ≤ 0,36 $W \cdot m^{-1} \cdot K^{-1}$.

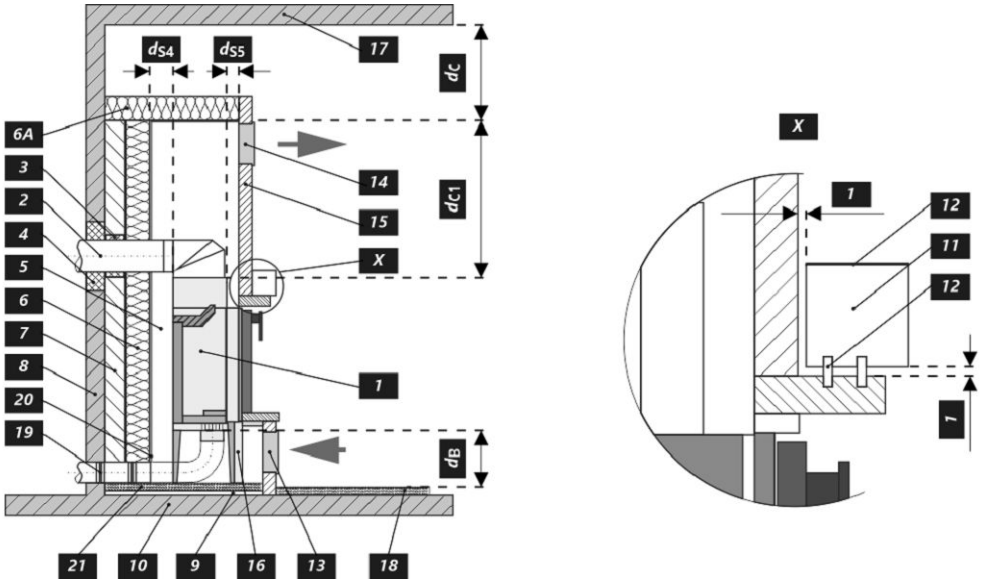

## Deklarowane właściwości produktu

| | | | | | |
|---|---|---|---|---|---|
| Powiązana specyfikacja techniczna | ✓ EN 16510-1:2022 \| EN 16510-2-2:2022 | ✓ Ecodesign | ✓ DIN+ | ✓ BImSchV2 | ✓ 15a B-VG 2015 |

| | | | | |
|---|---|---|---|---|
| Klasyfikacja produktu | | Type BE | | |
| | | **Nominalna moc cieplna (nom)** | **Częściowa moc cieplna (part)** | |
| Efektywność energetyczna | $\eta_{nom}$ \| $\eta_{part}$ | 81 | --- | % |
| Sezonowa efektywność energetyczna ogrzewania pomieszczeń | $\eta s_{nom}$ \| $\eta s_{part}$ | 71 | --- | % |
| Współczynnik efektywności energetycznej | EEI | 107 | | |
| Etykieta energetyczna | | A+ | | |
| Opał | | Kawałek drewna | | |
| Długość polan | | 300-450 | | mm |
| Nominalna dawka opału | | 3,34 | --- | kg/h |
| Dopuszczalna dawka opału | | 4,3 | | kg/h |
| Interwał dokładania | | 1 godzina | | |
| Warstwa podstawowa paliwa | | 0,33 | --- | kg |
| Kryterium zakończenia cyklu testowego | | 4,0 | --- | Vol.-% |
| Ilość powietrza do spalania | | 42,3 | | $m^3/h$ |
| Nominalna moc cieplna | $P_{nom}$ \| $P_{part}$ | 11,1 | --- | kW |
| Nominalna moc cieplna wymiennika ciepła | $P_{Wnom}$ \| $P_{Wpart}$ | --- | --- | kW |
| Maksymalne ciśnienie robocze wody | $p_W$ | --- | | bar |
| Masa cząstek stałych w spalinach | $\Phi_{f,\,g\,nom}$ \| $\Phi_{f,\,g\,part}$ | 9,2 | --- | g/s |
| Temperatura wyjściowa spalin | $T_{snom}$ \| $T_{spart}$ | 312 | --- | °C |
| Ciąg komin | $p_{nom}$ \| $p_{part}$ | 12 | --- | Pa |
| Klasa temperaturowa komina | | T400 | | |
| Podłączenie do wspólnego komina | | Tak | | |
| Przechowywanie paliwa w obszarze schowka na drewno<br>Maksymalne nagrzewanie drewna w schowku na drewno | | Nie<br>--- | | <br>°C |
| Pył $O_2$ = 13 % | $PM_{nom}$ \| $PM_{part}$ | 40 | --- | $mg/Nm^3$ |
| $CO_2$ | | 10,34 | --- | % |
| Emisja spalin<br>(CO w gazach spalinowych przy $O_2$ = 13 %) | $CO_{nom}$ \| $CO_{part}$ | 0,0695<br>1250 | ---<br>--- | %<br>$mg/Nm^3$ |
| OGC $O_2$ = 13 % | $OGC_{nom}$ \| $OGC_{part}$ | 120 | --- | $mg/Nm^3$ |
| NOx $O_2$ = 13 % | $NO_{xnom}$ \| $NO_{xpart}$ | 200 | --- | $mg/Nm^3$ |
| Automatyczna regulacja spalania | | --- | --- | |
| Zużycie energii elektrycznej w trybie czuwania | $el_{SB}$ | --- | | kW |
| Zużycie energii elektrycznej | $el_{max}$ \| $el_{min}$ | --- | --- | kW |
| Praca przerywana \| Praca ciągła | INT \| CON | INT | | |

## Podstawowe dane techniczne

| | | | |
|---|---|---|---|
| Wymiary podstawowe (Wysokość \| Szerokość \| Głębokość) | H \| W \| L | 1045 \| 879 \| 533 | mm |
| Wymiary komory spalania (Wys. \| Szer. \| Głęb.) | H \| W \| L | 385 \| 716 \| 328 | mm |
| Wymiary drzwiczek paleniska (Wys. \| Szer. \| Głęb.) | H \| W \| L | 466 \| 764 \| --- | mm |
| Wysokość osi tylnego (bocznego) wylotu spalin | | --- | mm |
| Pojemność płaszcza wodnego | | --- | l |
| Minimalna średnica komina | | 200 | mm |
| Średnica wylotu spalin | $d_{out}$ | 200 | mm |
| Średnica CDP – centralnego doprowadzenia powietrza | | 150 | mm |
| Maks. długość (rura) centralnego dopływu powietrza | | 6000 | mm |
| Waga | m | 184 | kg |

**Moc grzewcza (wartość opałowa)**
**minimalna wielkość pomieszczenia do zainstalowania produktu**

| | | | |
|---|---|---|---|
| Izolacja domu – bardzo dobry (20 W/m³) | np. nowy, ocieplony dom / stałego mieszkalny | 322 | m³ |
| Izolacja domu – dobra (22,5 W/m³) | | 286 | m³ |
| Izolacja domu – średni (32 W/m³) | | 201 | m³ |
| Izolacja domu – zły (45 W/m³) | | 143 | m³ |
| Izolacja domu – bardzo źle (50 W/m³) | np. stary, nieocieplony dom / domek / domek letniskowy | 129 | m³ |

| **Odległość od materiałów palnych** | **Wskazówki** | | | | |
|---|---|---|---|---|---|
| Tylna | $d_R$ | | 0 | | mm |
| Czołowa | $d_P$ \| $d_{P1}$ | | 1400 | --- | mm |
| Czołowa do podłogi | $d_F$ \| $d_{F1}$ | | 480 | --- | mm |
| Boczne | $d_S$ \| $d_{S1}$ | * | 420 | --- | mm |
| Boczne – nisza | $d_{S2}$ | | --- | | mm |
| Boczne – lokalizacja 45° | $d_{S3}$ | | --- | | mm |
| Promieniowanie boczne | $d_L$ \| $d_{L1}$ | | 430 | --- | mm |
| Od podłogi | $d_B$ | | 100 | | mm |
| Z sufitu | $d_C$ | | 500 | | mm |
| Od tylnej i bocznej krawędzi wkładu kominkowego do wewnętrznej strony izolacji | $d_{S4}$ | * | 120 | | mm |

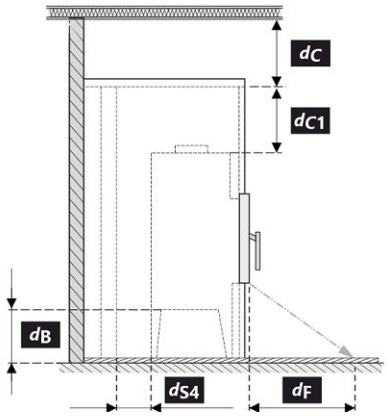


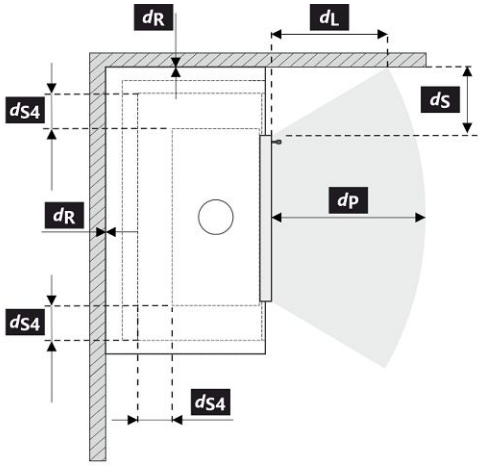


Podczas instalacji i eksploatacji produktu należy przestrzegać wszystkich lokalnych przepisów, w tym dotyczących norm krajowych i europejskich.

* Jeżeli odległość szyby drzwi od bocznej ściany palnej wynosi $d_S$ <420 mm, natomiast nie może być $d_{S4}$ <120 mm, to ściana ta musi być zabezpieczona płytą izolacyjną SILCA 250 (SILCA® 250SB, 40 mm) można zastąpić odpowiednim materiałem niepalnym.

| **Legenda** | **Wskazówki** | **Opis** | **Materiał** | **Wymiar** |
|---|---|---|---|---|
| **1** | | Urządzenie | 179M 0000 005 | |
| **2** | | Odprowadzanie spalin | metal | DN 200 |
| **3** | | Izolacja przyłącza wylotu spalin | | |
| **4** | | Izolacja mineralna | | |
| **5** | | Przestrzeń powietrza konwekcyjnego wokół urządzenia | | |
| **6** | | Ochronna izolacja ścian | SILCA 250 | 2x50 mm |
| **6A** | | Ochronna izolacja sufitu | SILCA 250 | 80 mm |
| **7** | | Mur ochronny | cegła wypalana pusta | 100 mm |
| **8** | | Ściana łatwopalna | | |
| **9** | | Płyta betonowa | | |

| | | | | |
|---|---|---|---|---|
| **10** | | Podłoga łatwopalna | | |
| **11** | | Belka dekoracyjna / ozdobna | | |
| **12** | | Belka z wentylacyjną szczeliną powietrzną | | |
| **13** | | Wlot powietrza konwekcyjnego | | 800 $cm^2$ |
| **14** | | Wylot powietrza konwekcyjnego | | 1000 $cm^2$ |
| **15** | | Podkład | SILCA 250 | 40 mm |
| **16** | | Rama nośna | | |
| **17** | | Strop łatwopalny | | |
| **18** | | Ochronna płyta izolacyjna podłogi palnej | SILCA 250 | 40 mm |
| **19** | | Regulacja powietrza do spalania | | |
| **20** | | Osłona z blachy przy zastosowaniu wełny mineralnej | | |
| **21** | | W razie potrzeby pod urządzeniem podłożyć ochronną płytę podłogową | | |
| $d_C$ | | Od górnej krawędzi otworu wywiewnego do palnego stropu | | 500 mm |
| $d_{C1}$ | | – Od górnej krawędzi wkładu kominkowego do spodniej strony izolacji stropu<br>– W przypadku zamontowanego wymiennika – od górnej krawędzi wymiennika do spodniej strony izolacji stropu | | 300 mm<br>--- mm |
| $d_{S4}$ | * | Od tylnej i bocznej krawędzi wkładu kominkowego do wewnętrznej strony izolacji | | 120 mm |
| $d_{S5}$ | | Od przedniej krawędzi wkładu kominkowego do wewnętrznej strony izolacji | | 10 mm |
| $d_B$ | | Od spodu wkładu kominkowego do niepalnej podłogi | | 100 mm |

**Uwaga:** Ognioodporne / płyty izolacyjne SILCA® 250SB można zastąpić odpowiednim materiałem niepalnym o przewodności cieplnej (λ) ≤ 1,1 $W \cdot m^{-1} \cdot K^{-1}$.

Mur ochronny – cegła wypalana pusta (grubość 100 mm) można zastąpić odpowiednim materiałem niepalnym o przewodności cieplnej (λ) ≤ 0,36 $W \cdot m^{-1} \cdot K^{-1}$.

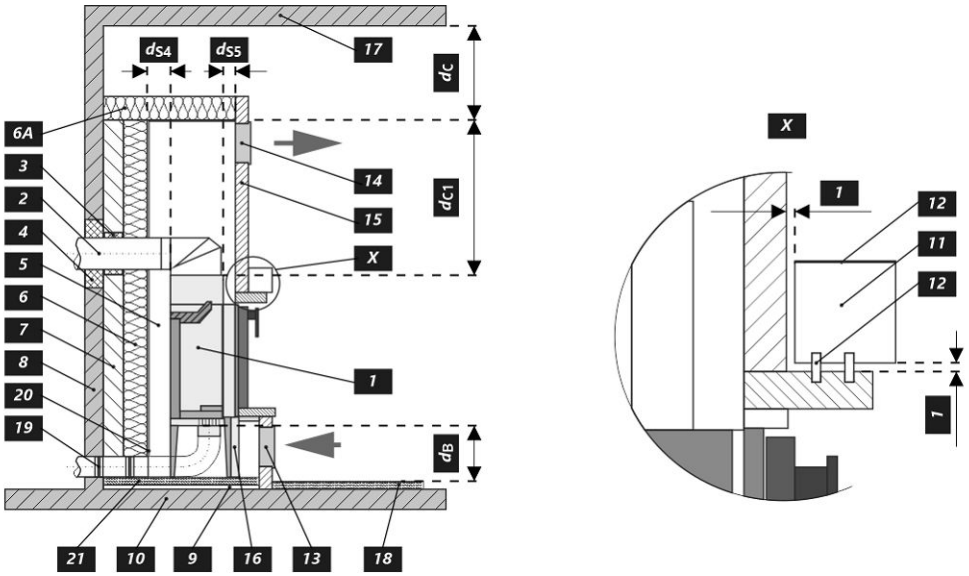

## A termék deklarált jellemzői

Harmonizált műszaki előírások ✓ EN 16510-1:2022 | EN 16510-2-2:2022 ✓ Ecodesign ✓ DIN+ ✓ BImSchV2 ✓ 15a B-VG 2015

| Termékosztályozás | | Type BE | | |
|---|---|---|---|---|
| | | **Névleges hőteljesítmény (nom)** | **Részlegesen hőteljesítmény (part)** | |
| Energetikai hatásfok | $\eta_{nom}$ \| $\eta_{part}$ | 81 | --- | % |
| Szezonális helyiségfűtési hatásfok | $\eta s_{nom}$ \| $\eta s_{part}$ | 71 | --- | % |
| Energiahatékonysági mutató | EEI | 107 | | |
| Energia címke | | A+ | | |
| Üzemanyag | | Darabos fa | | |
| Üzemanyag hossza | | 300-450 | | mm |
| Átlagos üzemanyag – fogyasztás | | 3,34 | --- | kg/h |
| Megengedett üzemanyag mennyiség | | 4,3 | | kg/h |
| Üzemanyag – ellátási intervallum | | 1 óra | | |
| Az üzemanyag alaprétege | | 0,33 | --- | kg |
| Tesztciklus befejezési kritérium | | 4,0 | --- | Vol.-% |
| Az égési levegő mennyisége | | 42,3 | | $m^3/h$ |
| Névleges hőteljesítmény | $P_{nom}$ \| $P_{part}$ | 11,1 | --- | kW |
| A hőcserélő névleges hőteljesítménye | $P_{Wnom}$ \| $P_{Wpart}$ | --- | --- | kW |
| Maximális üzemi víznyomás | $p_W$ | --- | | bar |
| Száraz füstgáz tömegáram | $\Phi_{f,\,g\,nom}$ \| $\Phi_{f,\,g\,part}$ | 9,2 | --- | g/s |
| Füstgáz kimeneti hőmérséklet | $T_{snom}$ \| $T_{spart}$ | 312 | --- | °C |
| Huzatigény | $p_{nom}$ \| $p_{part}$ | 12 | --- | Pa |
| A kémény hőmérsékleti osztálya | | T400 | | |
| Csatlakozás a közös kéményhez | | Igen | | |
| Tüzelőanyag tárolása a fatüzelésű kályhák területén<br>A fa maximális felmelegedése a kályhában | | Nem<br>--- | | <br>°C |
| Por $O_2$ = 13 % | $PM_{nom}$ \| $PM_{part}$ | 40 | --- | $mg/Nm^3$ |
| $CO_2$ | | 10,34 | --- | % |
| Égéstermék-kibocsátás<br>(CO a füstgázban $O_2$ = 13 %) | $CO_{nom}$ \| $CO_{part}$ | 0,0695<br>1250 | ---<br>--- | %<br>$mg/Nm^3$ |
| OGC $O_2$ = 13 % | $OGC_{nom}$ \| $OGC_{part}$ | 120 | --- | $mg/Nm^3$ |
| NOx $O_2$ = 13 % | $NO_{xnom}$ \| $NO_{xpart}$ | 200 | --- | $mg/Nm^3$ |
| Automatikus égésszabályozás | | --- | --- | |
| Villamosenergia-fogyasztás a készenléti üzemmódban | $el_{SB}$ | --- | | kW |
| Villamosenergia-fogyasztás | $el_{max}$ \| $el_{min}$ | --- | --- | kW |
| Szakaszos működésre \| Folytonos működésre | INT \| CON | INT | | |

## Alapvető műszaki adatok

| | | | |
|---|---|---|---|
| Fő méretek (Magasság \| Szélesség \| Mélység) | H \| W \| L | 1045 \| 879 \| 533 | mm |
| Az égéstér méretei (Magasság \| Szélesség \| Mélység) | H \| W \| L | 385 \| 716 \| 328 | mm |
| Kandalló ajtó méretei (Magasság \| Szélesség \| Mélység) | H \| W \| L | 466 \| 764 \| --- | mm |
| A hátsó (oldalsó) bekötés tengelymagassága | | --- | mm |
| A melegvíz-cserélő térfogata | | --- | l |
| A füstcső minimális átmérője | | 200 | mm |
| A füstcsőcsonk átmérője | $d_{out}$ | 200 | mm |
| A külső levegő csatlakozás átmérője | | 150 | mm |
| A központi külső levegőellátás maximális hossza (cső) | | 6000 | mm |
| Súly | m | 184 | kg |

**Fűtési teljesítmény (fűtőérték)**
**minimális helyiségméret a termék beépítéséhez**

| | | | |
|---|---|---|---|
| Ház szigetelés – nagyon jó (20 W/m³) | pl. új, szigetelt ház / tartósan lakható | 322 | m³ |
| Ház szigetelés – jó (22,5 W/m³) | | 286 | m³ |
| Ház szigetelés – közepes (32 W/m³) | | 201 | m³ |
| Ház szigetelés – rossz (45 W/m³) | | 143 | m³ |
| Ház szigetelés – nagyon rossz (50 W/m³) | pl. egy régi, szigeteletlen ház / házikó / kunyhó | 129 | m³ |

| **Távolság gyúlékony anyagoktól** | **Megjegyzés** | | | | |
|---|---|---|---|---|---|
| Hátsó fal | $d_R$ | | 0 | | mm |
| Első | $d_P$ \| $d_{P1}$ | | 1400 | --- | mm |
| Első a padlóra | $d_F$ \| $d_{F1}$ | | 480 | --- | mm |
| Oldalfal | $d_S$ \| $d_{S1}$ | * | 420 | --- | mm |
| Oldalfal – bemélyedése | $d_{S2}$ | | --- | | mm |
| Oldalfal – elhelyezése 45° | $d_{S3}$ | | --- | | mm |
| Oldalirányú sugárzás | $d_L$ \| $d_{L1}$ | | 430 | --- | mm |
| A padlóról | $d_B$ | | 100 | | mm |
| Mennyezettől | $d_C$ | | 500 | | mm |
| A kandallóbetét hátsó és oldalsó szélétől a szigetelés belsejébe | $d_{S4}$ | * | 120 | | mm |

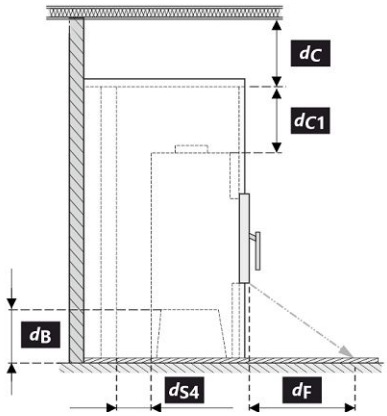


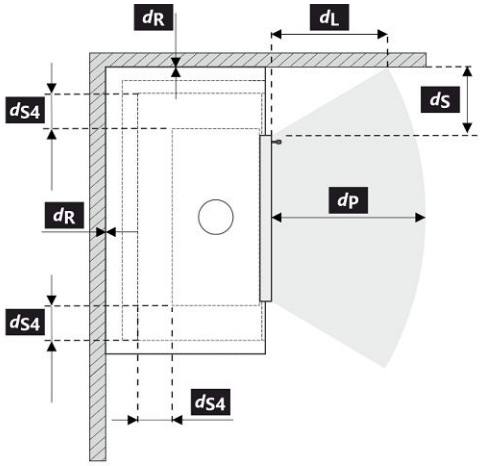


A termék telepítése és üzemeltetése során be kell tartani minden helyi előírást, beleértve a nemzeti és európai szabványokat érintő előírásokat is.

* Ha az ajtóüveg és az éghető oldalfal távolsága $d_S$ <420 mm, míg a nem lehet $d_{S4}$ <120 mm, akkor ezt a falat SILCA 250 (SILCA® 250SB, 40 mm vastagságú) szigetelőlappal, vagy megfelelő helyettesítővel kell védeni.

| **Legenda** | **Megjegyzés** | **Leírás** | **Anyag** | **Dimenzió** |
|---|---|---|---|---|
| **1** | | Készülék | 179M 0000 005 | |
| **2** | | Füstgáz elvezetés | fém | DN 200 |
| **3** | | Az égéstermék-elvezető csatlakozás szigetelése | | |
| **4** | | Ásványi szigetelés | | |
| **5** | | Konvekciós légtér a készülék körül | | |
| **6** | | Védő falszigetelés | SILCA 250 | 2x50 mm |
| **6A** | | Védő mennyezeti szigetelés | SILCA 250 | 80 mm |
| **7** | | Védőfal | üreges égetett tégla | 100 mm |
| **8** | | Gyúlékony fal | | |
| **9** | | Betonlemez | | |

| | | | | |
|---|---|---|---|---|
| **10** | | Gyúlékony padló | | |
| **11** | | Dekoratív / díszítő gerenda | | |
| **12** | | Gerenda szellőző légrésszel | | |
| **13** | | Konvekciós levegő bemenet | | 800 $cm^2$ |
| **14** | | Konvekciós levegő kimenet | | 1000 $cm^2$ |
| **15** | | Bélés | SILCA 250 | 40 mm |
| **16** | | Tartó keret | | |
| **17** | | Gyúlékony mennyezet | | |
| **18** | | Védő szigetelőlemez gyúlékony padlóhoz | SILCA 250 | 40 mm |
| **19** | | Égési levegő szabályozása | | |
| **20** | | Fémlemez borítás ásványgyapot használatakor | | |
| **21** | | Szükség esetén védő padlólemezt a készülék alá | | |
| $d_C$ | | A kipufogónyílás felső szélétől az éghető mennyezetig | | 500 mm |
| $d_{C1}$ | | – A kandallóbetét felső szélétől a mennyezeti szigetelés alsó oldaláig<br>– Beépített hőcserélő esetén – a hőcserélő felső szélétől a mennyezeti szigetelés alsó oldaláig | | 300 mm<br>--- mm |
| $d_{S4}$ | * | A kandallóbetét hátsó és oldalsó szélétől a szigetelés belsejébe | | 120 mm |
| $d_{S5}$ | | A kandallóbetét elülső szélétől a szigetelés belső oldaláig | | 10 mm |
| $d_B$ | | A kandallóbetét aljától a nem éghető padlóig | | 100 mm |

**Figyelmeztetés:** A SILCA® 250SB tűzálló / szigetelőlapok megfelelő nem éghető anyagra cserélhetők, amelynek hővezető képessége (λ) ≤ 1,1 $W \cdot m^{-1} \cdot K^{-1}$.

A védőfal – üreges égetett tégla (100 mm vastagságú) megfelelő nem éghető anyagra cserélhetők, amelynek hővezető képessége (λ) ≤ 0,36 $W \cdot m^{-1} \cdot K^{-1}$.

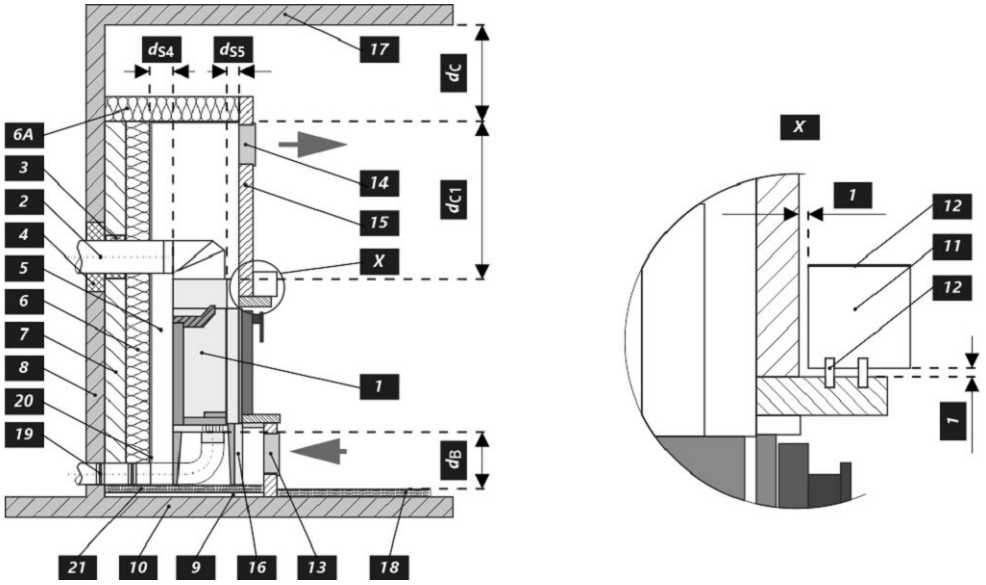

## Декларированные свойства изделия

| | | | | | |
|---|---|---|---|---|---|
| Гармонизированный стандарт | ✓ EN 16510-1:2022 \| EN 16510-2-2:2022 | ✓ Ecodesign | ✓ DIN+ | ✓ BImSchV2 | ✓ 15a B-VG 2015 |

| | | | | |
|---|---|---|---|---|
| Классификация изделия | | Type BE | | |
| | | **Номинальная тепловая мощность (nom)** | **Частичная тепловая мощность (part)** | |
| Коэффициент энергоэффективности | $\eta_{nom}$ \| $\eta_{part}$ | 81,0 | --- | % |
| Сезонный КПД при номинальной тепловой мощности прибора | $\eta s_{nom}$ \| $\eta s_{part}$ | 71,0 | --- | % |
| Индекс энергоэффективности КПД | EEI | 107,0 | | |
| Этикетка энергетической эффективности | | A+ | | |
| Топливо | | Кусок дерева | | |
| Рекомендуемая длина топлива | | 300-450 | | mm |
| Средний расход топлива | | 3,34 | --- | kg/h |
| Допустимая загрузка топлива | | 4,3 | | kg/h |
| Интервал дополнения топлива | | 1 ч | | |
| Нижний слой топлива | | 0,33 | --- | kg |
| Критерий завершения цикла испытаний | | 4,0 | --- | Vol.-% |
| Количество воздуха для горения | | 42,3 | | $m^3/h$ |
| Номинальная тепловая мощность | $P_{nom}$ \| $P_{part}$ | 11,1 | --- | kW |
| Ном. теп. мощ. тепловодного теплообменника | $P_{Wnom}$ \| $P_{Wpart}$ | --- | --- | kW |
| Максимальное рабочее избыточное давление | $p_W$ | --- | | bar |
| Массовый расход сухих дымовых газов | $\Phi_{f,g\ nom}$ \| $\Phi_{f,g\ part}$ | 9,2 | --- | g/s |
| Температура дымовых газов на выходе | $T_{snom}$ \| $T_{spart}$ | 312 | --- | °C |
| Рабочая тяга | $p_{nom}$ \| $p_{part}$ | 12 | --- | Pa |
| Температурный класс дымовой трубы | | T400 | | |
| Подключение к общей дымовой трубе | | Да | | |
| Хранение топлива в зоне дровяной печи<br>Максимальный прогрев дров в дровяной печи | | Нет<br>--- | | <br>°C |
| Пыль $O_2$ = 13 % | $PM_{nom}$ \| $PM_{part}$ | 40 | --- | $mg/Nm^3$ |
| $CO_2$ | | 10,34 | --- | % |
| Эмиссия дымовых газов<br>(CO в дымовых газах при $O_2$ = 13 %) | $CO_{nom}$ \| $CO_{part}$ | 0,0695<br>1250 | ---<br>--- | %<br>$mg/Nm^3$ |
| OGC $O_2$ = 13 % | $OGC_{nom}$ \| $OGC_{part}$ | 120 | --- | $mg/Nm^3$ |
| NOx $O_2$ = 13 % | $NO_{xnom}$ \| $NO_{xpart}$ | 200 | --- | $mg/Nm^3$ |
| Автоматическая регулировка горения | | --- | --- | |
| Расход электрической энергии в режиме ожидания | $el_{SB}$ | --- | | kW |
| Расход электрической энергии | $el_{max}$ \| $el_{min}$ | --- | --- | kW |
| Прерывистый режим работы \| Непрерывный режим работы | INT \| CON | INT | | |

## Основные технические данные

| | | | |
|---|---|---|---|
| Размеры (Высота \| Ширина \| Глубина) | H \| W \| L | 1045 \| 879 \| 533 | mm |
| Размеры камеры сгорания (Вы. \| Шир. \| Глу.) | H \| W \| L | 385 \| 716 \| 328 | mm |
| Размеры дверки топочной камеры (Вы. \| Шир. \| Глу.) | H \| W \| L | 466 \| 764 \| --- | mm |
| Высота оси заднего (бокового) отвода | | --- | mm |
| Объём тепловодного теплообменника | | --- | l |
| Минимальный диаметр дымохода | | 200 | mm |
| Диаметр дымовой горловины | $d_{out}$ | 200 | mm |
| Диаметр центрального подвода воздуха | | 150 | mm |
| Максимальная длина (труба) системы ЦПВ | | 6000 | mm |
| Масса | m | 184 | kg |

**Тепловая мощность (теплотворность)**
**минимальная площадь помещения для установки изделия**

| | | | |
|---|---|---|---|
| Утепление дома – очень хороший (20 W/m³) | например, новый, утепленный дом / постоянно пригодный для проживания | 322 | m³ |
| Утепление дома – хороший (22,5 W/m³) | | 286 | m³ |
| Утепление дома – середина (32 W/m³) | | 201 | m³ |
| Утепление дома – плохой (45 W/m³) | | 143 | m³ |
| Утепление дома – очень плохо (50 W/m³) | например старый, неутепленный дом / дача / хижина | 129 | m³ |

| **Расстояние до горючих материалов** | | **Примечание** | | | |
|---|---|---|---|---|---|
| Заднее | $d_R$ | | 0 | | mm |
| Переднее | $d_P$ \| $d_{P1}$ | | 1400 | --- | mm |
| Переднее нижне | $d_F$ \| $d_{F1}$ | | 480 | --- | mm |
| Бокове | $d_S$ \| $d_{S1}$ | * | 420 | --- | mm |
| Бокове – ниша | $d_{S2}$ | | --- | | mm |
| Бокове – размещение 45° | $d_{S3}$ | | --- | | mm |
| Боковое излучение | $d_L$ \| $d_{L1}$ | | 430 | --- | mm |
| От пола | $d_B$ | | 100 | | mm |
| От потолка | $d_C$ | | 500 | | mm |
| От заднего и бокового края каминной топки к внутренней части утеплителя | $d_{S4}$ | * | 120 | | mm |

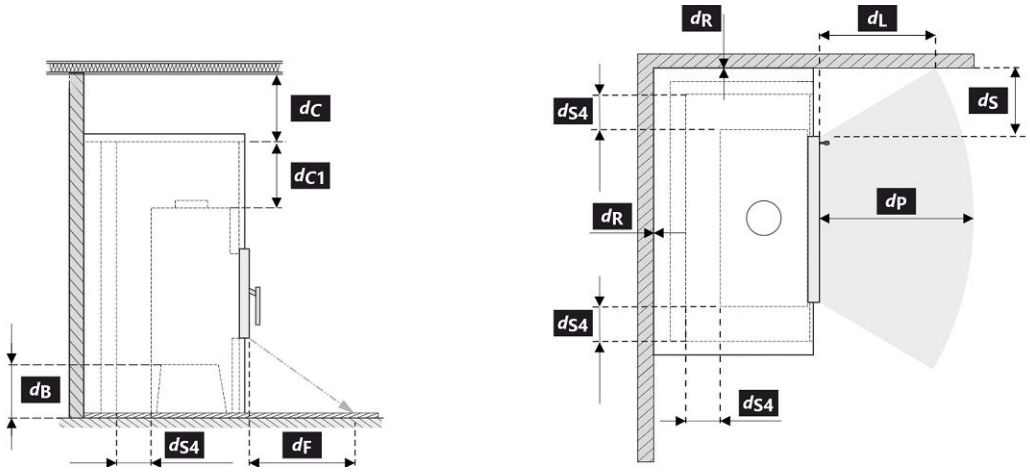


При монтаже и эксплуатации изделия должны соблюдаться все местные нормативы, включая предписания, относящиеся к государственным и европейским стандартам.

* Если расстояние от дверного стекла до стены из горючего материала $d_S$ <420 мм, а не должно быть $d_{S4}$ <120 мм, эта стена должна быть защищена изоляционной плитой SILCA 250 (SILCA® 250SB, 40 мм) или соответствующим заменителем по крайней мере.

| **Легенда** | **Примечание** | **Описание** | **Материал** | **Размер** |
|---|---|---|---|---|
| **1** | | Прибор | 179M 0000 005 | |
| **2** | | Отвод дымовых газов | металл | DN 200 |
| **3** | | Изоляция патрубка выхода дымовых газов | | |
| **4** | | Минеральная изоляция | | |
| **5** | | Конвекционное воздушное пространство вокруг прибора | | |
| **6** | | Защитная изоляция стен | SILCA 250 | 2x50 mm |
| **6A** | | Защитная изоляция потолка | SILCA 250 | 80 mm |
| **7** | | Защитная изоляция потолка | пустотелый обожженный кирпич | 100 mm |

| | | | | |
|---|---|---|---|---|
| **8** | | Легковоспламеняющаяся стена | | |
| **9** | | Бетонная плита | | |
| **10** | | Легковоспламеняющийся пол | | |
| **11** | | Декоративная / декоративная балка | | |
| **12** | | Балка с вентиляционным зазором | | |
| **13** | | Вход конвекционного воздуха | | 800 $cm^2$ |
| **14** | | Выход конвекционного воздуха | | 1000 $cm^2$ |
| **15** | | Обшивка | SILCA 250 | 40 mm |
| **16** | | Опорная рама | | |
| **17** | | Легковоспламеняющийся потолок | | |
| **18** | | Защитная теплоизоляционная плита горючего пола | SILCA 250 | 40 mm |
| **19** | | Регулировка воздуха для горения | | |
| **20** | | Покрытие листовым металлом при использовании минеральной ваты | | |
| **21** | | При необходимости защитная пластина пола под прибором | | |
| **$d_C$** | | От верхней кромки вытяжного отверстия до горючего потолка | | 500 mm |
| **$d_{C1}$** | | – От верхнего края каминной топки до нижней стороны утеплителя потолка<br>– В случае установленного теплообменника – от верхнего края теплообменника до нижней части потолочной изоляции | | 300 mm<br>--- mm |
| **$d_{S4}$** | * | От заднего и бокового края каминной топки к внутренней части утеплителя | | 120 mm |
| **$d_{S5}$** | | От переднего края топки до внутренней части утеплителя | | 10 mm |
| **$d_B$** | | От низа каминной топки до негорючего пола | | 100 mm |

**Предупреждение:** Огнестойкие / изоляционные плиты SILCA® 250SB можно заменить соответствующим негорючим материалом с теплопроводностью (λ) ≤ 1,1 $W \cdot m^{-1} \cdot K^{-1}$.

Защитная изоляция потолка – пустотелый обожженный кирпич (толщина 100 мм) можно заменить соответствующим негорючим материалом с теплопроводностью (λ) ≤ 0,36 $W \cdot m^{-1} \cdot K^{-1}$.

